ВА47 ММС

АВТОМАТИЧЕСКИЕ ВЫКЛЮЧАТЕЛИ ЗАЩИТЫ ЭЛЕКТРОДВИГАТЕЛЯ

С ТЕРМОМАГНИТНЫМ РЕГУЛИРУЕМЫМ РАСЦЕПИТЕЛЕМ

Блокировка рукоятки в отключенном положении

Регулировка тока теплового расцепления

Различные типы зажимов силовой цепи

Линейка аппаратов ВА47 ММС представляет собой оптимальное и сбалансированное решение для защиты электродвигателей:

- **Три габаритных типоразмера: 32AF, 63AF и 100AF;**
- **Диапазон номинальных токов от 0,1~100А;**
- **Повышенный порог срабатывания электромагнитной защиты до 13In, наши аппараты подходят для "тяжёлого" пуска двигателя ;**
- **Три возможные модификации: стандартная "S", с повышенной отключающей способностью "H", без теплового расцепителя "Hi";**
- **Предельная отключающая способность до 100 кА;**
- **Большой выбор аксессуаров позволяет решать широкий перечень производственных задач**

ВА47 ММС — АВТОМАТИЧЕСКИЕ ВЫКЛЮЧАТЕЛИ ЗАЩИТЫ ЭЛЕКТРОДВИГАТЕЛЯ

ТЕХНИЧЕСКИЕ ХАРАКТЕРИСТИКИ

32AF

Номинальный ток			32AF																			
Тип	Тип с регулировкой тока		MMC-32S										MMC-32H									
	Тип мгновенного действия		-										MMC-32HI									
Отключающая способность			Стандарт										Повышенная Icu									
Тип рукоятки			Тумблер										Поворотная рукоятка									
Число полюсов			3										3									
Расчетное рабочее напряжение (Ue)			до 690В										до 690В									
Расчетная частота			50/60 Hz										50/60 Hz									
Расчетное напряжение изоляции (Ui)			690В										690В									
Расчетное импульсное напряжение (Uimp)			6kB										6kB									
Категория использования	IEC 60 947-2 (размыкатель)		Cat. A										Cat. A									
	IEC 60 947-4 (пускатель двигателя)		AC 3										AC 3									
Механическая износостойкость (число срабатываний)			100000										100000									
Коммутационная износостойкость (циклов)			100000										100000									
Максимальная частота срабатываний в час (ед./час)			25										25									
Компенсация тепловых воздействий (рабочая)			-20 ~ +60°C										-20 ~ +60°C									
Мгновенное расцепление короткого замыкания			13 x Ie Max.										13 x Ie Max.									
Функция обрыва фазы			O										O									
Функция обрыва фазы			O										O									
Функция индикации расцепления			X										X									
Функция проверки расцепления			O										O									
Ударопрочность (g)			320										360									
Расчетная отключающая способность (kA)	Расчетный рабочий ток (Ie)	Регулировочный диапазон теплового	220В		415В		460В		525В		690В		220В		415В		460В		525В		690В	
			Icu	Ics	Icu	Ics	Icu	Ics	Icu	Ics	Icu	Ics	Icu	Ics	Icu	Ics	Icu	Ics	Icu	Ics	Icu	Ics
	0.16	0.1~0.16	100	100	100	100	100	100	100	100	100	100	100	100	100	100	100	100	100	100	100	100
	0.25	0.16~0.25	100	100	100	100	100	100	100	100	100	100	100	100	100	100	100	100	100	100	100	100
	0.4	0.25~0.4	100	100	100	100	100	100	100	100	100	100	100	100	100	100	100	100	100	100	100	100
	0.63	0.4~0.63	100	100	100	100	100	100	100	100	100	100	100	100	100	100	100	100	100	100	100	100
	1	0.63~1	100	100	100	100	100	100	100	100	100	100	100	100	100	100	100	100	100	100	100	100
	1.6	1~1.6	100	100	100	100	100	100	100	100	3	3	100	100	100	100	100	100	100	100	100	100
	2.5	1.6~2.5	100	100	100	100	100	100	50	38	3	3	100	100	100	100	100	100	100	100	8	8
	4	2.5~4	100	100	100	100	50	38	15	11	3	3	100	100	100	100	100	100	100	100	8	8
	6	4~6	100	100	100	100	15	11	10	8	3	3	100	100	100	100	100	100	100	100	6	6
	8	5~8	100	100	100	100	15	11	10	8	3	3	100	100	100	100	50	38	50	38	6	6
	10	6~10	100	100	50	38	15	11	6	5	3	3	100	100	100	100	50	38	50	38	6	6
	13	9~13	100	100	50	38	10	8	6	5	3	3	100	100	100	100	50	38	42	32	6	6
	17	11~17	50	38	20	15	10	8	6	5	3	3	100	100	50	38	20	15	10	8	4	4
	22	14~22	40	30	15	11	8	6	6	5	3	3	100	100	50	38	20	15	10	8	4	4
	26	18~26	40	30	15	11	8	6	5	4	3	3	100	100	50	38	20	15	10	8	4	4
	32	22~32	30	22	15	11	6	4	5	4	3	3	100	100	50	38	20	15	10	8	4	4
	40	28~40	20	15	10	8	5	3	4	3	2	2	100	100	40	30	15	11	8	6	3	3
	50	34~50	-	-	-	-	-	-	-	-	-	-	-	-	-	-	-	-	-	-	-	-
	63	45~63	-	-	-	-	-	-	-	-	-	-	-	-	-	-	-	-	-	-	-	-
	65	47~65	-	-	-	-	-	-	-	-	-	-	-	-	-	-	-	-	-	-	-	-
	75	55~75	-	-	-	-	-	-	-	-	-	-	-	-	-	-	-	-	-	-	-	-
	90	70~90	-	-	-	-	-	-	-	-	-	-	-	-	-	-	-	-	-	-	-	-
	100	80~100	-	-	-	-	-	-	-	-	-	-	-	-	-	-	-	-	-	-	-	-

ТЕХНИЧЕСКИЕ ХАРАКТЕРИСТИКИ

63AF

Номинальный ток			63AF																			
Тип	Тип с регулировкой тока		MMC-63S										MMC-63H									
	Тип мгновенного действия		-										MMC-63HI									
Отключающая способность			Стандарт										Силовое размыкание									
Тип рукоятки			Поворотная рукоятка										Поворотная рукоятка									
Число полюсов			3										3									
Расчетное рабочее напряжение (Ue)			до 690В										до 690В									
Расчетная частота			50/60 Hz										50/60 Hz									
Расчетное напряжение изоляции (Ui)			1000В										1000В									
Расчетное импульсное напряжение (Uimp)			8kB										8kB									
Категория использования	IEC 60 947-2 (размыкатель)		Cat. A										Cat. A									
	IEC 60 947-4 (пускатель двигателя)		AC 3										AC 3									
Механическая износостойкость (число срабатываний)			50000										50000									
Коммутационная износостойкость (циклов)			0										25000									
Максимальная частота срабатываний в час (ед./час)			25										25									
Компенсация тепловых воздействий (рабочая)			-20 ~ +60°C										-20 ~ +60°C									
Мгновенное расцепление короткого замыкания			13 x Ie Max.										13 x Ie Max.									
Функция обрыва фазы			O										O									
Функция обрыва фазы			O										O									
Функция индикации расцепления			X										X									
Функция проверки расцепления			O										O									
Ударопрочность (g)			1000										1000									
Расчетная отключающая	Расчетный рабочий ток (Ie)	Регулировочный диапазон теплового	220В		415В		460В		525В		690В		220В		415В		460В		525В		690В	
			Icu	Ics	Icu	Ics	Icu	Ics	Icu	Ics	Icu	Ics	Icu	Ics	Icu	Ics	Icu	Ics	Icu	Ics	Icu	Ics
	0.16	0.1~0.16	-	-	-	-	-	-	-	-	-	-	-	-	-	-	-	-	-	-	-	-
	0.25	0.16~0.25	-	-	-	-	-	-	-	-	-	-	-	-	-	-	-	-	-	-	-	-
	0.4	0.25~0.4	-	-	-	-	-	-	-	-	-	-	-	-	-	-	-	-	-	-	-	-
	0.63	0.4~0.63	-	-	-	-	-	-	-	-	-	-	-	-	-	-	-	-	-	-	-	-
	1	0.63~1	-	-	-	-	-	-	-	-	-	-	-	-	-	-	-	-	-	-	-	-
	1.6	1~1.6	-	-	-	-	-	-	-	-	-	-	-	-	-	-	-	-	-	-	-	-
	2.5	1.6~2.5	-	-	-	-	-	-	-	-	-	-	-	-	-	-	-	-	-	-	-	-
	4	2.5~4	-	-	-	-	-	-	-	-	-	-	-	-	-	-	-	-	-	-	-	-
	6	4~6	-	-	-	-	-	-	-	-	-	-	-	-	-	-	-	-	-	-	-	-
	8	5~8	-	-	-	-	-	-	-	-	-	-	-	-	-	-	-	-	-	-	-	-
	10	6~10	100	100	100	100	15	12	10	8	4	3	100	100	100	100	50	38	50	38	6	5
	13	9~13	100	100	50	38	1 0	8	6	5	4	3	100	100	100	100	50	38	42	32	6	5
	17	11~17	100	100	25	19	10	8	6	5	4	3	100	100	50	50	50	38	12	9	5	5
	22	14~22	50	38	25	19	10	8	6	5	4	3	100	100	50	50	50	38	12	9	5	5
	26	18~26	50	38	25	19	10	8	6	5	4	3	100	100	50	50	35	27	12	9	5	5
	32	22~32	50	38	25	19	10	8	6	5	4	3	100	100	50	50	35	27	10	8	5	5
	40	28~40	50	38	25	19	10	8	6	5	4	3	100	100	50	50	35	27	10	8	5	5
	50	34~50	50	38	25	19	10	8	6	5	4	3	100	100	50	50	35	27	10	8	5	5
	63	45~63	50	38	25	19	10	8	6	5	4	3	100	100	50	50	35	27	10	8	5	5
	65	47~65	50	38	25	19	10	8	6	5	4	3	75	50	35	27	25	19	6	5	3	3
	75	55~75	-	-	-	-	-	-	-	-	-	-	-	-	-	-	-	-	-	-	-	-
	90	70~90	-	-	-	-	-	-	-	-	-	-	-	-	-	-	-	-	-	-	-	-
	100	80~100	-	-	-	-	-	-	-	-	-	-	-	-	-	-	-	-	-	-	-	-

ТЕХНИЧЕСКИЕ ХАРАКТЕРИСТИКИ

100AF

Номинальный ток			100AF																			
Тип	Тип с регулировкой тока		MMC-100S										MMC-100H									
	Тип мгновенного действия		-										MMC-100HI									
Отключающая способность			Стандарт										Силовое размыкание									
Тип рукоятки			Поворотная рукоятка										Поворотная рукоятка									
Число полюсов			3										3									
Расчетное рабочее напряжение (Ue)			до 690В										до 690В									
Расчетная частота			50/60 Hz										50/60 Hz									
Расчетное напряжение изоляции (Ui)			1000В										1000В									
Расчетное импульсное напряжение (Uimp)			8kB										8kB									
Категория использования	IEC 60 947-2 (размыкатель)		Cat. A										Cat. A									
	IEC 60 947-4 (пускатель двигателя)		AC 3										AC 3									
Механическая износостойкость (число срабатываний)			50000										50000									
Коммутационная износостойкость (циклов)			25000										25000									
Максимальная частота срабатываний в час (ед./час)			25										25									
Компенсация тепловых воздействий (рабочая)			-20 ~ +60°C										-20 ~ +60°C									
Мгновенное расцепление короткого замыкания			13 x Ie Max.										13 x Ie Max.									
Функция обрыва фазы			O										O									
Функция обрыва фазы			O										O									
Функция индикации расцепления			O										O									
Функция проверки расцепления			O										O									
Ударопрочность (g)			2200										2200									
Расчетная отключающая	Расчетный рабочий ток (Ie)	Регулировочный диапазон теплового	220В		415В		460В		525В		690В		220В		415В		460В		525В		690В	
			Icu	Ics	Icu	Ics	Icu	Ics	Icu	Ics	Icu	Ics	Icu	Ics	Icu	Ics	Icu	Ics	Icu	Ics	Icu	Ics
	0.16	0.1~0.16	-	-	-	-	-	-	-	-	-	-	-	-	-	-	-	-	-	-	-	-
	0.25	0.16~0.25	-	-	-	-	-	-	-	-	-	-	-	-	-	-	-	-	-	-	-	-
	0.4	0.25~0.4	-	-	-	-	-	-	-	-	-	-	-	-	-	-	-	-	-	-	-	-
	0.63	0.4~0.63	-	-	-	-	-	-	-	-	-	-	-	-	-	-	-	-	-	-	-	-
	1	0.63~1	-	-	-	-	-	-	-	-	-	-	-	-	-	-	-	-	-	-	-	-
	1.6	1~1.6	-	-	-	-	-	-	-	-	-	-	-	-	-	-	-	-	-	-	-	-
	2.5	1.6~2.5	-	-	-	-	-	-	-	-	-	-	-	-	-	-	-	-	-	-	-	-
	4	2.5~4	-	-	-	-	-	-	-	-	-	-	-	-	-	-	-	-	-	-	-	-
	6	4~6	-	-	-	-	-	-	-	-	-	-	-	-	-	-	-	-	-	-	-	-
	8	5~8	-	-	-	-	-	-	-	-	-	-	-	-	-	-	-	-	-	-	-	-
	10	6~10	-	-	-	-	-	-	-	-	-	-	-	-	-	-	-	-	-	-	-	-
	13	9~13	-	-	-	-	-	-	-	-	-	-	-	-	-	-	-	-	-	-	-	-
	17	11~17	100	100	50	38	40	30	25	19	10	8	100	100	100	100	50	38	35	27	12	9
	22	14~22	100	100	50	38	40	30	25	19	10	8	100	100	100	50	50	38	35	27	12	9
	26	18~26	100	100	50	38	40	30	25	19	10	8	100	100	100	50	50	38	35	27	12	9
	32	22~32	100	100	50	38	40	30	15	11	10	8	100	100	100	50	50	38	25	19	12	9
	40	28~40	100	100	50	38	40	30	15	11	6	5	100	100	100	50	50	38	20	15	12	9
	50	34~50	100	100	50	38	40	30	12	9	6	5	100	100	100	50	50	38	15	11	10	8
	63	45~63	100	100	50	38	40	30	12	9	6	5	100	100	100	50	50	38	15	11	8	6
	65	47~65	-	-	-	-	-	-	-	-	-	-	-	-	-	-	-	-	-	-	-	-
	75	55~75	100	100	50	38	40	30	8	6	5	4	100	100	75	50	50	38	12	9	6	6
	90	70~90	100	100	50	38	40	30	8	6	5	4	100	100	75	50	50	38	12	9	6	6
	100	80~100	100	100	50	38	40	30	8	6	5	4	100	100	75	50	50	38	12	9	6	6

АКСЕССУАРЫ

КОНТАКТЫ И РАСЦЕПИТЕЛИ

Тип	Описание	Тип	Описание	Тип	Описание
HP	**Шунтовой расцепитель** • Боковая установка справа. • Один боковой модуль на один выключатель (всегда устанавливается непосредственно на выключатель).	КСС-1	**Вспомогательный контакт** • Боковая установка слева. • 2-полюс ный. • Один боковой модуль на один выключать.	КСС-2	**Вспомогательный контакт** • Фронтальная установка. • 2-полюсный. • Один фронтальный модуль на одни выключатель.
РМН	**Расцепитель минимального напряжения** • Боковая установка справа. • Один боковой модуль на один выключагель (всегда устанавливается непосредственно на выключатель).	КАС	**Сигнальный контакт для любого типа расцепления** • Боковая установка слева • 2-полюсный. • Один боковой модуль на один выключатель (всегда устанавливается непосредственно на выключатель).		

ВЫНОСНАЯ ПОВОРОТНАЯ РУКОЯТКА

Выносная поворотная рукоятка устанавливается на передней панели комплектного устройств. Она служит для управления аппаратом ММС и указывает на его состояние (ВКЛ., ОТКЛ., СРАБОТАЛ).

Тип	Применяется с ММС	Примечания
РПВ-32	ММС-32Н, 32НІ	Длина стержня 115 или 135 мм
РПВ-63	ММС-63S, 63Н, 63НІ	
РПВ-100	ММС-100S, 100Н, 100НІ	

СОЕДИНИТЕЛЬНЫЙ ШИННЫЙ БЛОК

Обеспечивает параллельную подачу питания на силовые зажимы нескольких ММС

Тип	Применяется с ручным пускателем	Количество зажимов	Номинальный ток	Прилагаемая защитная крышка
ШБ-322	ММС-32S, 32Н, 32НІ	2	63А	РВРС-32 (32 для S, Н)
ШБ-323		3		
ШБ-632	ММС-63S, 63Н, 63НІ	2	108А	РВРС-63
ШБ-633		3		

СТРУКТУРА ЗАКАЗНОГО КОДА

ВА47 ММС-32S 32А 3Р

- Кол-во полюсов
- Номинальный ток
- Габарит и исполнение по ПКС
- Тип
- Серия

ВРЕМЯ-ТОКОВЫЕ ХАРАКТЕРИСТИКИ

ММС 32 AF

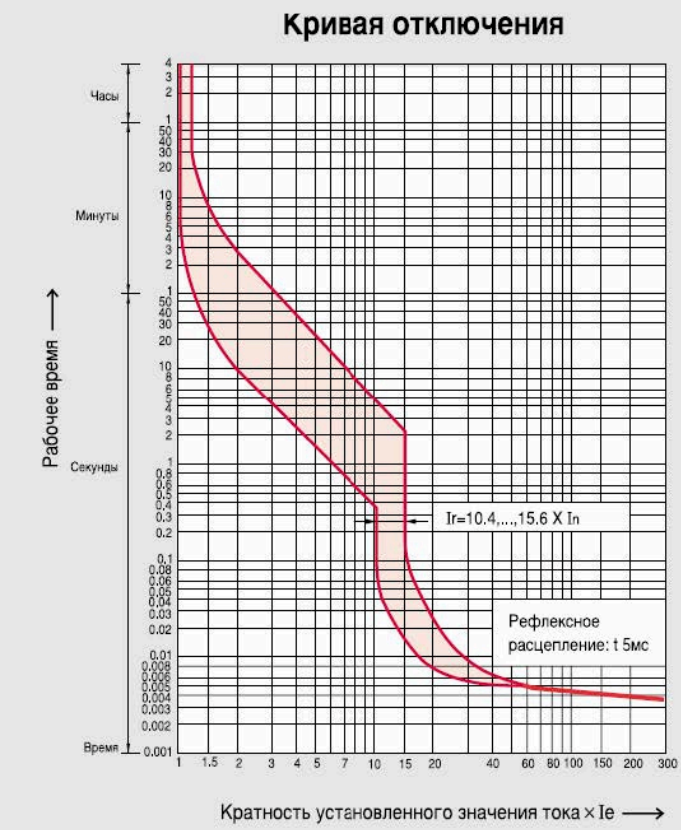

ММС 63 AF, 100 AF

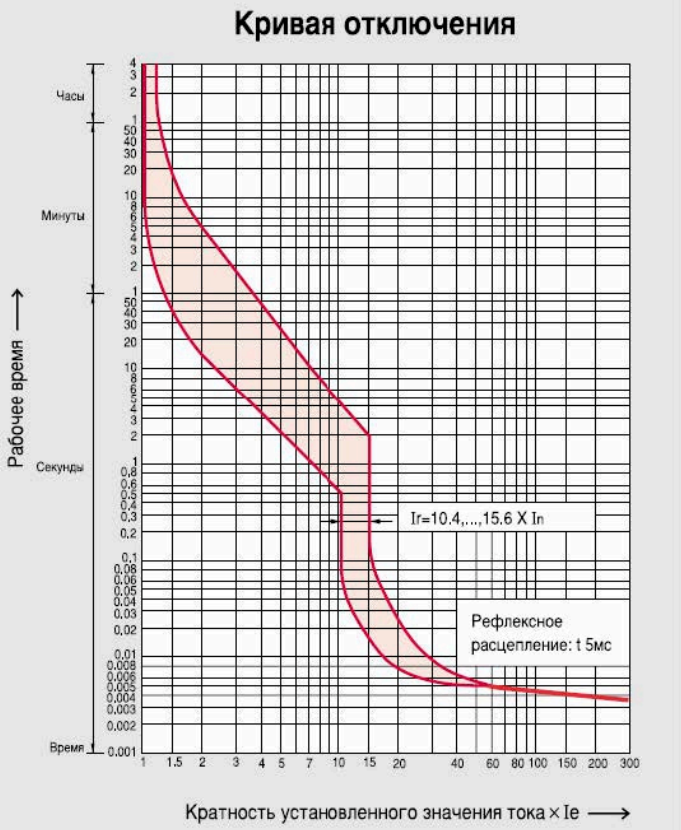

ГАБАРИТНЫЕ РАЗМЕРЫ

MMS 32S

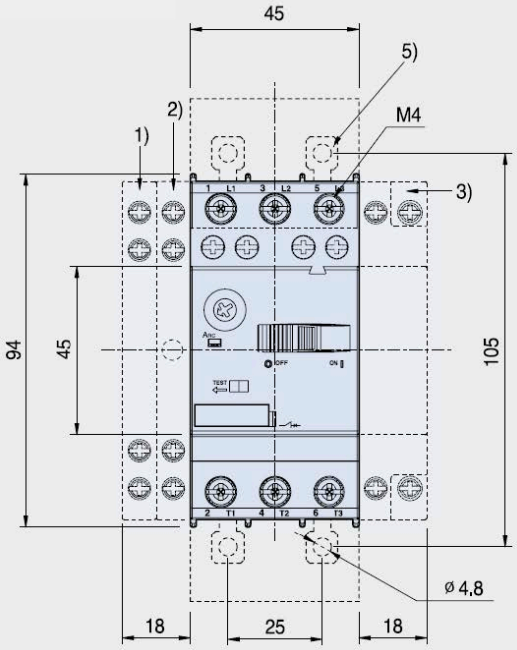

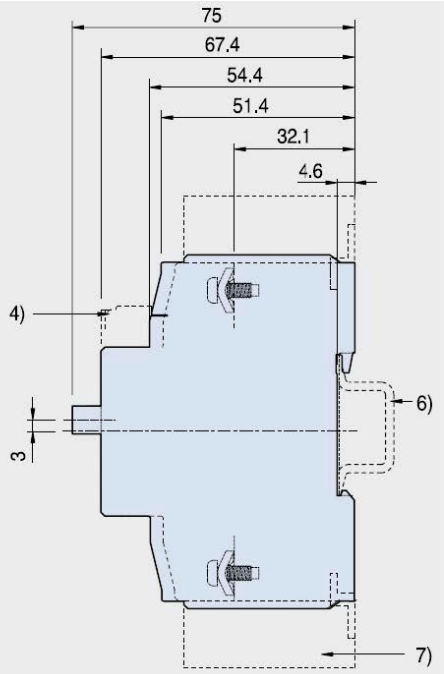

MMC 32H, 32HI

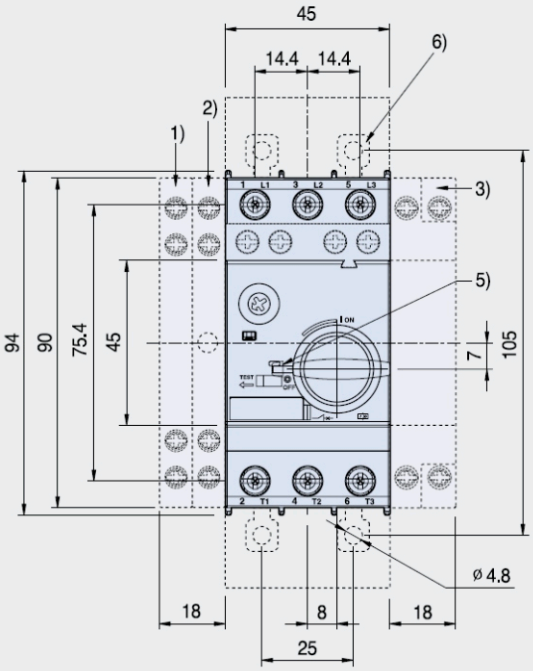

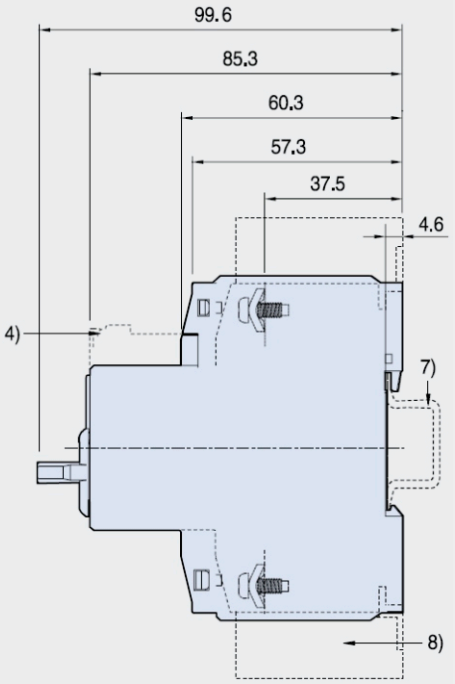

ГАБАРИТНЫЕ РАЗМЕРЫ

ММС 63S, 63H, 63HI

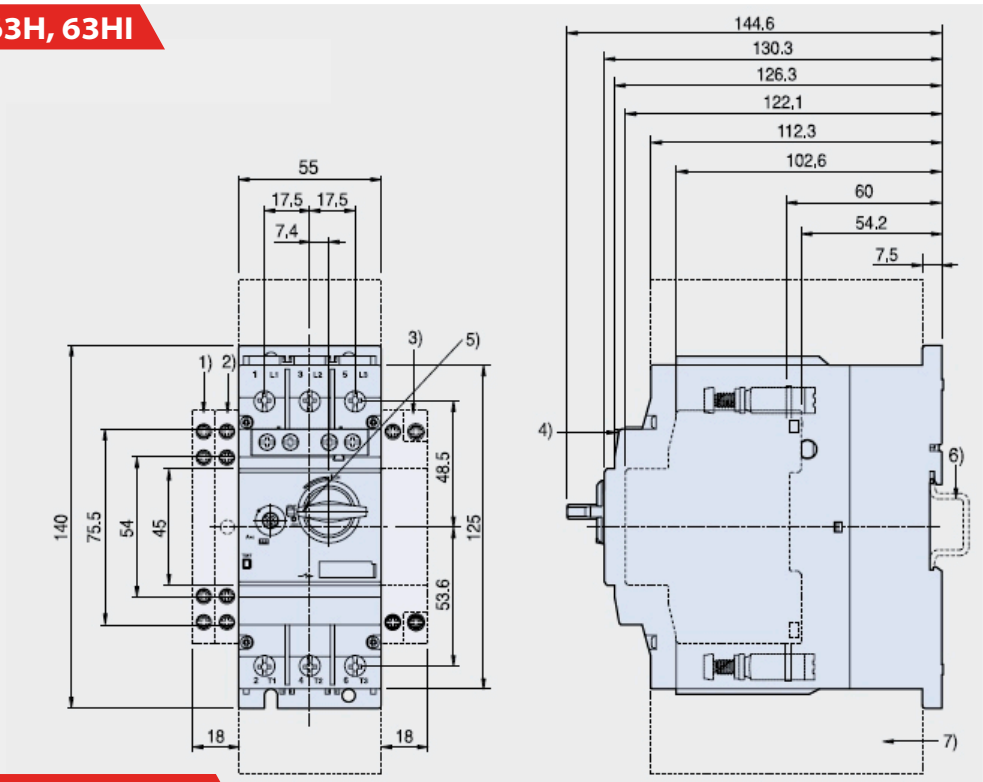
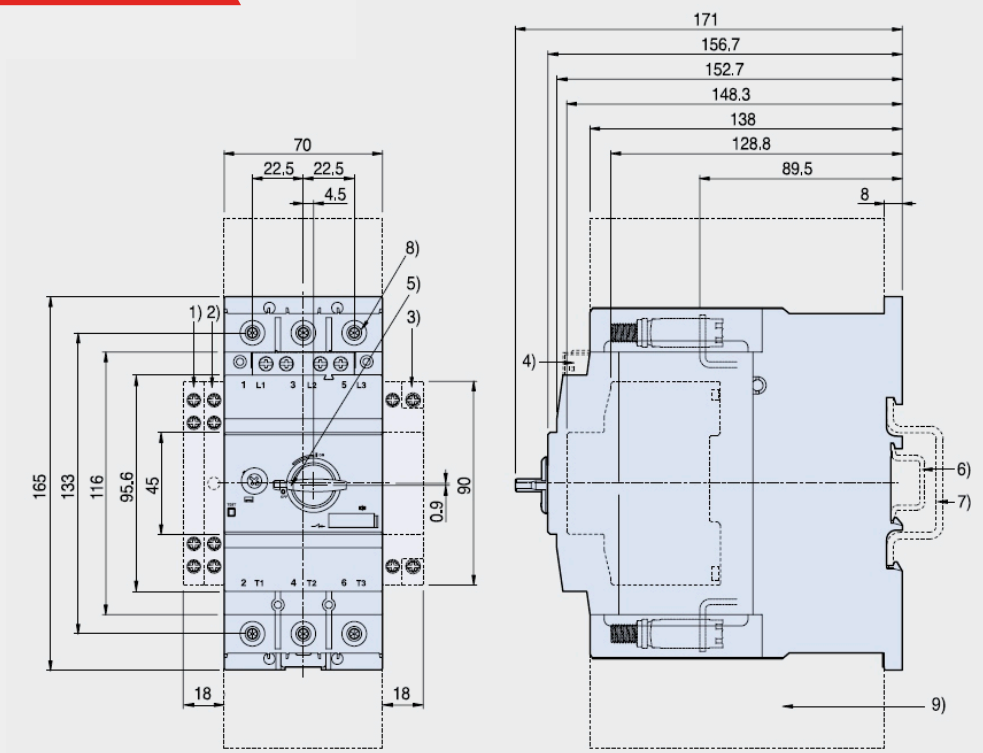
ММС 100S, 100H, 100HI