Серия GPL - длительный срок службы
GPL 12-100 (12В 100Ач)

Технические данные

Номинальное напряжение		12В
Номинальная емкость		100.0 Ач
Вес		32.0 кг
Тип выводов		M8
Материал корпуса		ABS
Максимальный ток разряда		1200A (5c)
Внутреннее сопротивление (25℃)		4.9 mΩ (полностью заряженного аккумулятора)
Диапазон рабочих температур	Разряд	- 15 ~ 50°C
	Заряд	0 ~ 40°C
	Хранение	-15 ~ 40°C
Рекомендованная рабочая температура		25±3°C
Циклический режим эксплуатации		Зарядный ток .....30.0A Напряжение (при 25°C).....14.4В~15.0В Температурная компенсация .....-30мВ/°C
Буферный режим эксплуатации		Зарядный ток .....30.0A Напряжение (при 25°C).....13.5В~13.8В Температурная компенсация.....-20мВ/°C
Саморазряд		При длительном хранении АКБ серии GPL требуется подзаряд каждые 6 месяцев (при 25°C). Для более высоких температур хранения интервал между зарядами должен быть короче.
Срок службы		12 лет (при 25 °C)
Сферы применения		- Источники бесперебойного питания - Телекоммуникационное оборудование - Системы связи и автоматики - Энергетика - Железная дорога
Преимущества		- Необслуживаемые аккумуляторы технологии AGM - Герметизированные с абсорбированным электролитом - Долив воды не требуется - Низкий саморазряд, потеря емкости не более 3% в месяц - Возможен монтаж в горизонтальном и вертикальном положении (установка на крышку не допускается)

Габариты

Длина.....330±3мм
Ширина.....173±2 мм
Высота.....212±3 мм
Общая высота.....220±3 мм

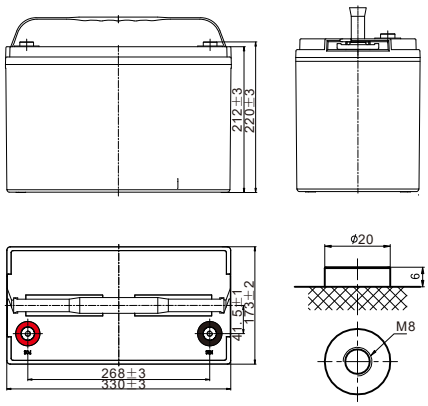

Разряд постоянным током, А (при 25 °C)

напр./вр.	10 мин	15 мин	20 мин	30 мин	45 мин	1ч	2ч	3ч	4ч	5ч	6ч	8ч	10ч	20ч
1.85В/эл.	147.8	136.1	116.9	97.5	72.2	60.3	38.5	26.2	21.2	17.2	15.1	11.3	9.69	5.17
1.80В/эл.	188.9	164.4	138.2	115.0	84.0	67.5	42.0	28.2	22.7	18.4	16.2	11.9	10.0	5.35
1.75В/эл.	207.5	179.6	148.7	117.0	87.2	70.6	43.5	28.7	23.2	18.9	16.6	12.3	10.3	5.49
1.70В/эл	226.2	191.7	156.2	121.8	90.6	72.9	45.3	29.5	23.8	19.4	16.9	12.8	10.7	5.63
1.65В/эл.	244.1	203.8	166.0	128.4	92.9	75.3	46.5	30.8	24.6	19.9	17.3	13.2	11.0	5.80
1.60В/эл.	265.0	218.0	176.8	135.6	96.8	78.0	48.1	31.7	25.4	20.6	17.7	13.4	11.2	5.89

Разряд постоянной мощностью, Вт/эл. (при 25 °C)

напр./вр.	10 мин	15 мин	20 мин	30 мин	45 мин	1ч	2ч	3ч	4ч	5ч	6ч	8ч	10ч	20ч
1.85В/эл.	276.0	256.6	222.7	187.7	140.2	117.5	75.5	51.6	41.9	34.0	29.9	22.5	19.4	10.3
1.80В/эл.	348.5	305.9	259.4	218.1	161.9	130.9	81.8	55.2	44.5	36.3	32.0	23.7	20.0	10.7
1.75В/эл.	376.9	330.1	276.4	220.1	166.4	136.3	84.5	56.0	45.5	37.2	32.7	24.4	20.5	11.0
1.70В/эл.	401.6	347.5	288.4	227.8	172.4	140.2	87.7	57.5	46.5	38.0	33.4	25.4	21.3	11.2
1.65В/эл.	429.5	366.8	304.1	238.4	175.1	143.9	89.7	59.7	47.9	39.0	34.0	26.1	21.9	11.6
1.60В/эл.	455.7	385.8	320.4	249.9	181.6	148.2	92.2	61.2	49.3	40.1	34.6	26.4	22.2	11.7

АДРЕС ОФИСА
107076, г.Москва, Колодезный переулок, д. 3, стр.4,
+7 (495) 128-02-54
inf@ak-el.ru **www.ak-el.ru**

АДРЕС ПРОИЗВОДСТВА
108820, г.Москва, поселение Мосрентген,
ул. Героя России Соломатина, влд. 6, к.10
(монтажно-сборочный цех)

РЕШЕНИЕ ДЛЯ ЭНЕРГЕТИКИ РАСПРЕДЕЛЕНИЕ И КОНТРОЛЬ