Серия GPL - длительный срок службы
GPL 12-28 (12В 28Ач)

Технические данные

Номинальное напряжение		12В
Номинальная емкость		28Ач
Вес		8.6 кг
Тип выводов		T3
Материал корпуса		ABS
Максимальный ток разряда		420А (5с)
Внутреннее сопротивление (25℃)		12.0mΩ (полностью заряженного аккумулятора)
Диапазон рабочих температур	Разряд	- 15 ~ 50°C
	Заряд	0 ~ 40°C
	Хранение	-15 ~ 40°C
Рекомендованная рабочая температура		25±3°C
Циклический режим эксплуатации		Зарядный ток .....8.4А Напряжение (при 25°C).....14.4В~15.0В Температурная компенсация .....-30мВ/°C
Буферный режим эксплуатации		Зарядный ток .....8.4А Напряжение (при 25°C).....13.5В~13.8В Температурная компенсация.....-20мВ/°C
Саморазряд		При длительном хранении АКБ серии GPL требуется подзаряд каждые 6 месяцев (при 25°C). Для более высоких температур хранения интервал между зарядами должен быть короче.
Срок службы		12 лет (при 25 °C)
Сферы применения		- Источники бесперебойного питания - Телекоммуникационное оборудование - Системы связи и автоматики - Энергетика - Железная дорога
Преимущества		- Необслуживаемые аккумуляторы технологии AGM - Герметизированные с абсорбированным электролитом - Долив воды не требуется - Низкий саморазряд, потеря емкости не более 3% в месяц - Возможен монтаж в горизонтальном и вертикальном положении (установка на крышку не допускается)

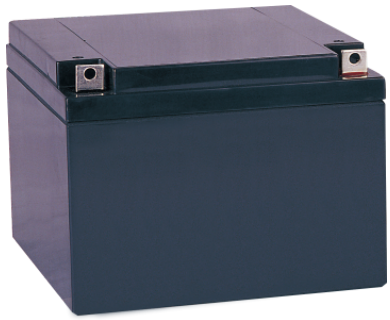

Габариты

Длина.....166±2 мм
Ширина.....175±2 мм
Высота.....125±2 мм
Общая высота.....125±2 мм

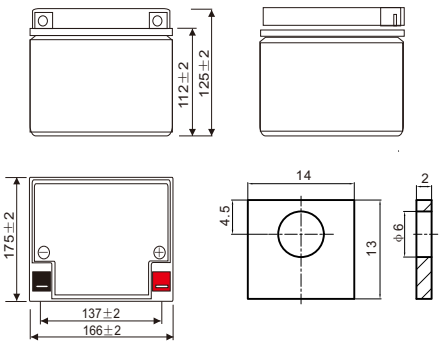

Разряд постоянным током, А (при 25 °C)

напр./вр.	10 мин	15 мин	20 мин	30 мин	45 мин	1ч	2ч	3ч	4ч	5ч	6ч	8ч	10ч	20ч
1.85В/эл.	53.2	42.7	36.2	26.9	20.6	16.9	9.68	7.07	5.58	4.64	3.97	3.12	2.57	1.37
1.80В/эл.	55.9	44.4	37.3	27.6	21.0	17.2	9.83	7.18	5.66	4.71	4.02	3.16	2.60	1.39
1.75В/эл.	58.6	46.0	38.4	28.2	21.5	17.5	9.98	7.29	5.74	4.77	4.07	3.20	2.63	1.40
1.70В/эл	61.4	47.6	39.6	28.9	21.9	17.8	10.1	7.39	5.81	4.83	4.13	3.24	2.66	1.41
1.65В/эл.	63.0	48.6	40.2	29.3	22.1	18.0	10.2	7.46	5.86	4.87	4.16	3.26	2.68	1.42
1.60В/эл.	66.8	50.8	41.8	30.2	22.7	18.4	10.4	7.60	5.97	4.95	4.23	3.31	2.72	1.44

Разряд постоянной мощностью, Вт/эл. (при 25 °C)

напр./вр.	10 мин	15 мин	20 мин	30 мин	45 мин	1ч	2ч	3ч	4ч	5ч	6ч	8ч	10ч	20ч
1.85В/эл.	101.8	82.0	69.6	52.0	40.0	32.8	19.0	13.9	11.0	9.17	7.86	6.19	5.11	2.74
1.80В/эл.	106.3	84.8	71.5	53.1	40.7	33.3	19.2	14.1	11.1	9.28	7.95	6.26	5.16	2.77
1.75В/эл.	110.9	87.4	73.2	54.1	41.3	33.8	19.4	14.3	11.3	9.39	8.04	6.33	5.22	2.80
1.70В/эл.	115.4	90.0	75.1	55.1	42.0	34.3	19.7	14.4	11.4	9.49	8.13	6.40	5.28	2.83
1.65В/эл.	118.1	91.7	76.2	55.7	42.3	34.5	19.9	14.5	11.5	9.55	8.19	6.44	5.32	2.85
1.60В/эл.	124.3	95.1	78.6	57.1	43.2	35.2	20.2	14.8	11.7	9.70	8.31	6.54	5.40	2.89

АДРЕС ОФИСА
107076, г.Москва, Колодезный переулок, д. 3, стр.4,
+7 (495) 128-02-54
inf@ak-el.ru **www.ak-el.ru**

АДРЕС ПРОИЗВОДСТВА
108820, г.Москва, поселение Мосрентген,
ул. Героя России Соломатина, влд. 6, к.10
(монтажно-сборочный цех)

РЕШЕНИЕ ДЛЯ ЭНЕРГЕТИКИ — РАСПРЕДЕЛЕНИЕ И КОНТРОЛЬ