Серия GPL - длительный срок службы
GPL 12-07 (12В 7Ач)

Технические данные

Номинальное напряжение		12В
Номинальная емкость		7.0Ач
Вес		2.45 кг
Тип выводов		T2
Материал корпуса		ABS
Максимальный ток разряда		105.0A (5с)
Внутреннее сопротивление (25℃)		18.0mΩ (полностью заряженного аккумулятора)
Диапазон рабочих температур	Разряд	- 15 ~ 50°C
	Заряд	0 ~ 40°C
	Хранение	-15 ~ 40°C
Рекомендованная рабочая температура		25±3°C
Циклический режим эксплуатации		Зарядный ток .....2.1A Напряжение (при 25°C).....14.4В~15.0В Температурная компенсация .....-30мВ/°C
Буферный режим эксплуатации		Зарядный ток .....2.1A Напряжение (при 25°C).....13.5В~13.8В Температурная компенсация.....-20мВ/°C
Саморазряд		При длительном хранении АКБ серии GPL требуется подзаряд каждые 6 месяцев (при 25°C). Для более высоких температур хранения интервал между зарядами должен быть короче.
Срок службы		12 лет (при 25 °C)
Сферы применения		- Источники бесперебойного питания - Телекоммуникационное оборудование - Системы связи и автоматики - Энергетика - Железная дорога
Преимущества		- Необслуживаемые аккумуляторы технологии AGM - Герметизированные с абсорбированным электролитом - Долив воды не требуется - Низкий саморазряд, потеря емкости не более 3% в месяц - Возможен монтаж в горизонтальном и вертикальном положении (установка на крышку не допускается)

Габариты

Длина.....151±2 мм
Ширина.....65±1 мм
Высота.....93.5±2мм
Общая высота.....99±1 мм

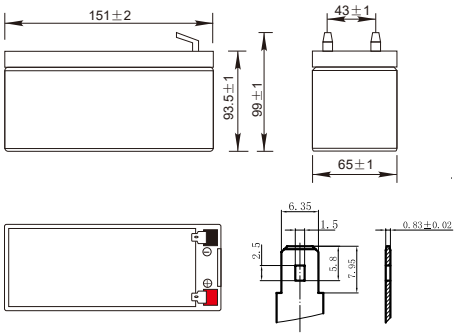

Разряд постоянным током, А (при 25 °C)

напр./вр.	10 мин	15 мин	20 мин	30 мин	45 мин	1ч	2ч	3ч	4ч	5ч	6ч	8ч	10ч	20ч
1.85В/эл.	15.5	12.3	10.0	7.46	5.48	4.47	2.60	1.86	1.47	1.24	1.06	0.837	0.676	0.343
1.80В/эл.	16.3	12.8	10.3	7.65	5.58	4.56	2.64	1.89	1.49	1.26	1.08	0.847	0.684	0.347
1.75В/эл.	17.1	13.2	10.6	7.83	5.70	4.64	2.68	1.92	1.51	1.28	1.09	0.857	0.692	0.350
1.70В/эл	17.9	13.7	11.0	8.01	5.80	4.72	2.72	1.95	1.53	1.29	1.11	0.868	0.700	0.354
1.65В/эл.	18.4	14.0	11.2	8.12	5.87	4.77	2.74	1.96	1.54	1.30	1.11	0.875	0.705	0.356
1.60В/эл.	19.5	14.6	11.6	8.37	6.03	4.88	2.80	2.00	1.57	1.33	1.13	0.889	0.716	0.361

Разряд постоянной мощностью, Вт/эл. (при 25 °C)

напр./вр.	10 мин	15 мин	20 мин	30 мин	45 мин	1ч	2ч	3ч	4ч	5ч	6ч	8ч	10ч	20ч
1.85В/эл.	29.7	23.6	19.3	14.4	10.6	8.70	5.08	3.66	2.90	2.46	2.11	1.66	1.34	0.686
1.80В/эл.	31.0	24.4	19.8	14.7	10.8	8.84	5.15	3.71	2.93	2.49	2.13	1.68	1.36	0.693
1.75В/эл.	32.3	25.2	20.3	15.0	11.0	8.96	5.21	3.76	2.97	2.52	2.15	1.70	1.37	0.700
1.70В/эл.	33.6	25.9	20.8	15.3	11.1	9.09	5.28	3.80	3.00	2.54	2.18	1.72	1.39	0.708
1.65В/эл.	34.4	26.4	21.1	15.4	11.2	9.17	5.32	3.83	3.02	2.56	2.19	1.73	1.40	0.712
1.60В/эл.	36.2	27.4	21.8	15.8	11.5	9.34	5.41	3.90	3.07	2.60	2.23	1.75	1.42	0.722

АДРЕС ПРОИЗВОДСТВА
108820, г.Москва, поселение Мосрентген,
ул. Героя России Соломатина, влд. 6, к.10
(монтажно-сборочный цех)

+7 (495) 128-02-54
inf@ak-el.ru
www.ak-el.ru

РЕШЕНИЕ ДЛЯ ЭНЕРГЕТИКИ | РАСПРЕДЕЛЕНИЕ И КОНТРОЛЬ