Серия GPL - длительный срок службы
GPL 12-75 (12В 75Ач)

Технические данные

Номинальное напряжение		12В
Номинальная емкость		75Ач
Вес		22.7 кг
Тип выводов		M6
Материал корпуса		ABS
Максимальный ток разряда		900А (5с)
Внутреннее сопротивление (25℃)		6.6 mΩ (полностью заряженного аккумулятора)
Диапазон рабочих температур	Разряд	- 15 ~ 50°C
	Заряд	0 ~ 40°C
	Хранение	-15 ~ 40°C
Рекомендованная рабочая температура		25±3°C
Циклический режим эксплуатации		Зарядный ток .....22.5А Напряжение (при 25°C).....14.4В~15.0В Температурная компенсация .....-30мВ/°C
Буферный режим эксплуатации		Зарядный ток .....22.5А Напряжение (при 25°C).....13.5В~13.8В Температурная компенсация.....-20мВ/°C
Саморазряд		При длительном хранении АКБ серии GPL требуется подзаряд каждые 6 месяцев (при 25°C). Для более высоких температур хранения интервал между зарядами должен быть короче.
Срок службы		12 лет (при 25 °C)
Сферы применения		- Источники бесперебойного питания - Телекоммуникационное оборудование - Системы связи и автоматики - Энергетика - Железная дорога
Преимущества		- Необслуживаемые аккумуляторы технологии AGM - Герметизированные с абсорбированным электролитом - Долив воды не требуется - Низкий саморазряд, потеря емкости не более 3% в месяц - Возможен монтаж в горизонтальном и вертикальном положении (установка на крышку не допускается)

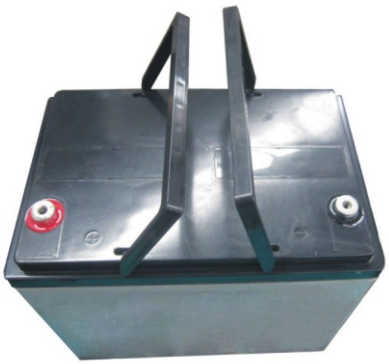

Габариты

Длина.....260±3мм
Ширина.....168±2 мм
Высота.....208±3 мм
Общая высота.....214±3 мм

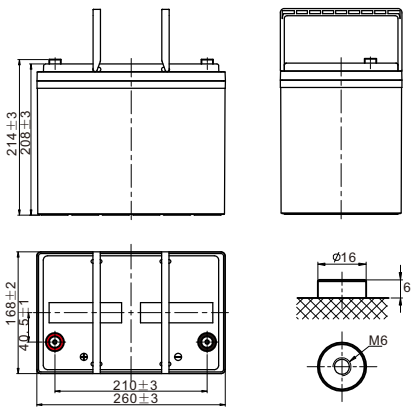

Разряд постоянным током, А (при 25 °C)

напр./вр.	10 мин	15 мин	20 мин	30 мин	45 мин	1ч	2ч	3ч	4ч	5ч	6ч	8ч	10ч	20ч
1.85В/эл.	109.8	95.2	74.9	67.0	49.0	41.5	25.3	18.5	14.5	12.6	11.1	8.56	7.09	3.76
1.80В/эл.	124.7	107.9	84.7	72.9	51.9	43.0	26.1	20.1	15.5	13.3	12.0	9.00	7.50	3.90
1.75В/эл.	135.2	116.8	91.4	74.4	53.8	45.1	27.5	20.5	15.8	13.5	12.0	9.05	7.52	3.94
1.70В/эл	144.2	124.1	96.9	75.9	54.8	46.0	28.0	20.9	16.1	13.7	12.1	9.19	7.57	3.98
1.65В/эл.	148.7	127.7	99.6	77.0	55.6	46.7	28.4	21.1	16.3	14.0	12.2	9.32	7.67	4.03
1.60В/эл.	153.8	131.7	102.1	78.1	56.4	47.3	28.8	21.3	16.5	14.2	12.2	9.44	7.76	4.07

Разряд постоянной мощностью, Вт/эл. (при 25 °C)

напр./вр.	10 мин	15 мин	20 мин	30 мин	45 мин	1ч	2ч	3ч	4ч	5ч	6ч	8ч	10ч	20ч
1.85В/эл.	206.7	180.3	142.5	128.0	94.2	80.2	49.2	36.2	28.5	24.9	22.0	17.0	14.1	7.49
1.80В/эл.	231.2	201.7	159.4	138.2	99.1	82.6	50.5	39.1	30.3	26.0	23.5	17.8	14.7	7.75
1.75В/эл.	246.7	215.3	170.1	140.0	102.1	86.3	53.0	39.8	30.8	26.4	23.6	17.9	14.9	7.82
1.70В/эл.	259.4	226.3	178.8	141.6	103.4	87.6	53.8	40.4	31.2	26.8	23.7	18.1	15.0	7.89
1.65В/эл.	263.6	230.0	181.7	142.6	104.3	88.4	54.4	40.6	31.6	27.2	23.8	18.3	15.2	7.98
1.60В/эл.	267.3	233.2	184.2	143.2	104.8	89.0	54.8	40.8	31.8	27.5	23.7	18.5	15.3	8.06

АДРЕС ОФИСА
107076, г.Москва, Колодезный переулок, д. 3, стр.4,
+7 (495) 128-02-54
inf@ak-el.ru **www.ak-el.ru**

АДРЕС ПРОИЗВОДСТВА
108820, г.Москва, поселение Мосрентген,
ул. Героя России Соломатина, влд. 6, к.10
(монтажно-сборочный цех)

РЕШЕНИЕ ДЛЯ ЭНЕРГЕТИКИ РАСПРЕДЕЛЕНИЕ И КОНТРОЛЬ