ВАВ-СОМРАСТ

ВОЗДУШНЫЙ АВТОМАТИЧЕСКИЙ ВЫКЛЮЧАТЕЛЬ

РУКОВОДСТВО ПО ЭКСПЛУАТАЦИИ

Содержание

Меры безопасности стр. 1-3

Эксплуатационные условия стр. 4-5

Обзор серии BAB-C стр. 6-9

Технические характеристики стр. 10-11

Оперирование выключателем стр. 12-14

Микропроцессорные расцепители стр. 15-54

Характеристические кривые срабатывания защит стр. 55-58

Габаритные и установочные размеры стр. 59-78

Схемы подключения стр. 79-82

Меры безопасности

■ Указания по безопасной эксплуатации

В настоящем руководстве приведены основные сведения по монтажу, эксплуатации и обслуживанию данных автоматических выключателей. По вопросам, касающимся конкретного применения, пожалуйста, обращайтесь в ближайшее торговое представительство ООО "Ак-Эл".

Содержащаяся в настоящем руководстве информация носит общий характер и не исчерпывает всех случаев конкретного применения. Потребитель несет полную ответственность за соблюдение действующих норм и правил при монтаже, эксплуатации и обслуживании приобретенного оборудования. Компания ООО "Ак-Эл" имеет право изменять указанные в документе характеристики и улучшать конструкцию оборудования без предварительного уведомления. При возникновении разногласий между информацией, содержащейся в настоящем руководстве, и сведениями, приведенными в прилагаемых к изделию схемах и сопроводитель-ных документах, последние обладают приоритетом.

■ Квалифицированный персонал

Данное руководство предназначено для квалифицированных специалистов, обладающих необходимыми знаниями по электробезопасности, а также по конструкции, монтажу, управлению и облуживанию данного электрооборудования. Указанные специалисты должны:

а) быть подготовлены и допущены к выполнению операций подачи и снятия напряжения, включения и отключения заземления, подсоединения и отсоединения цепей управления в соответствии с действующими Нормами и правилами;

б) уметь правильно пользоваться средствами защиты, такими как диэлектрические перчатки, каска, защитные очки или маски, спецодежда и т.д.;

в) уметь оказывать первую медицинскую помощь.

В данной инструкции приведены только основные сведения по вариантам комплектации, монтажу, эксплуатации и обслуживанию. При возникновении неясностей, обращайтесь в ближайшее торговое представительство компании ООО "Ак-Эл". Содержащаяся в тексте и иллюстрациях настоящего документа информация не является юридическим обязательством. Мы оставляем за собой право модифицировать свои изделия в ходе постоянного развития нашей технической политики.

■ Предупреждающие знаки и надписи

Прежде чем устанавливать, эксплуатировать или ремонтировать изделие, внимательно изучите настоящие указания. На самом изделии и в тексте данного руководства имеются специальные знаки, предупреждающие о потенциальных опасностях или привлекающие внимание к информации, которая поясняет или упрощает порядок действий.

По степени своей важности предупреждающие знаки и надписи классифицируются следующим образом:

⚠	Несоблюдение данного требования может привести к тяжелой травме вплоть до смертельного исхода.
⚠	Несоблюдение данного требования может привести к смерти, серьезной травме или повреждению оборудования.
⚠ **Caution (Внимание!)**	Несоблюдение данного требования может привести к травме или повреждению оборудования.

■ Опасные операции

При выполнении операций, обозначенных в настоящем документе предупреждающим знаком или надписью, следует обязательно:

1. Отключить коммутационные аппараты и все последующие работы выполнять только на обесточенном оборудовании. Перед проверкой, обслуживанием или ремонтом оборудования следует снять нагрузку и отключить рубильник.
2. Активировать устройства блокировки, не допускающие ошибочногон включения аппарата.

Меры безопасности

⚠ Внимание!

1. Момент затяжки винтовых зажимов должен соответствовать значениям, указанным в настоящем руководстве.
2. Не устанавливайте аппарат в местах, где он может подвергаться воздействию высоких температур, влажности, пыли, коррозионных газов, вибраций и ударов, поскольку это может привести к его поломке и возгоранию.
3. Включать автоматический выключатель после его срабатывания можно только после устранения причины срабатывания. Несоблюдение данного требования может привести к повреждению выключателя и пожару.
4. Периодически проверяйте затяжку винтовых зажимов. Несоблюдение данного требования может привести к пожару. 5. Используйте данный аппарат только в сетях частотой 50/60 Гц. Несоблюдение данного требования может привести к его поломке и возгоранию.

⚠ Опасно для жизни!

■ ОПАСНОСТЬ ПОВРЕЖДЕНИЯ ОБОРУДОВАНИЯ ИЛИ ПОЛУЧЕНИЯ ТРАВМ

1. Работать с данными изделиями разрешается только квалифицированным специалистам, допущенным к эксплуатации высоковольтного оборудования. Все работы должны выполняться при строжайшем соблюдении правил электробезопасности и после изучения всех приведенных здесь инструкций.
2. Надлежащая работа воздушных автоматических выключателей B AB-Compact возможна только при условии правильного выполнения погрузочно-разгрузочных работ и монтажа, использования по назначению и правильного обслуживания. Несоблюдение основных требований по монтажу и обслуживанию может привести к травмам, а также к повреждению электрооборудования и имущества.
3. Несмотря на то, что воздушные автоматические выключатели B AB-Compact предотвращают работу в опасных ситуациях, они не могут защитить от всех возможных угроз. Таким образом, ответственность за принятие своевременных и адекватных мер защиты лежит на обслуживающем персонале.
4. Запрещается регулировать аппарат или управлять системой при отключенных функциях защиты. Если воздушный автоматический выключатель B AB-Compact не работает так, как описано в настоящем руководстве, обратитесь в ближайшее представительство ООО "Ак-Эл".
5. Перед тем, как осматривать, проверять или обслуживать аппарат, отсоедините его от всех источников электроэнергии. До тех пор, пока все цепи не будут полностью обесточены, проверены, закорочены и замкнуты на землю, они должны считаться находящимися под напряжением. Внимательно проанализируйте схему электропитания. Примите во внимание все источники электроэнергии, включая возможность обратной подачи напряжения в сеть..
6. Перед тем как установить крышки или закрыть двери, убедитесь, что на месте подсоединения шин не были оставлены инструменты и другие предметы. Соблюдайте осторожность, снимая или устанавливая панели. Не допускайте их соприкосновения с токоведущими шинами.
7. Перед тем, как выполнять любые электрические соединения убедитесь, что входные цепи обесточены и заземлены.
8. Не вводите внутрь аппарата посторонние предметы, поскольку это может вызвать короткое замыкание, приводящее к серьезным повреждениям оборудования, а также тяжелым травмам вплоть до смертельного исхода. При коротком замыкании высвобождается большое количество энергии из-за быстрого расширения перегретых ионизированных газов, которые могут причинить ожоги до того, как будут предприняты какие-либо действия по защите. При коротком замыкании возможно поражение персонала и причинение вреда оборудованию, находящемуся на расстоянии до метра от места аварии. Короткое замыкание может возникнуть при использовании инструментов и измерительных проводов, не рассчитанных на высокие напряжения, а также при попадании внутрь аппарата проводящих и полупроводящих материалов. Не допускайте соприкосновения с оборудованием одежды и открытых частей тела. Несоблюдение данных требо-ваний может привести к травме вплоть до смертельного исхода, а также к повреждению оборудования.

Меры безопасности

⚠ Осторожно!

■ Приемка

Полученный аппарат следует внимательно осмотреть снаружи и изнутри в присутствии представителя поставщика. Проверьте комплектность полученного оборудования по транспортной накладной. При обнаружении повреждений или недостач следует в присутствии представителя поставщика составить рекламацию и направить ее в ближайшее представительство ООО "Ак-Эл". Письменная рекламация должна быть направлена в ООО "Ак-Эл" в течение 30 дней с момента получения аппарата. Несоблюдение данного требования рассматривается как неквалифицированная приемка и служит основанием для отказа от дальнейших ре-кламаций покупателя.

■ Погрузочно-разгрузочные операции

В верхней части воздушного автоматического выключателя имеются съемные подъемные скобы под крюки грузоподъемной машины. Аппарат рекомендуется перемещать только данным способом. При перемещении другими способами соблюдайте чрезвычайную осторожность, чтобы не повредить или деформировать аппарат.

■ Хранение

Хранить аппарат перед монтажом разрешается в сухом чистом месте с достаточной циркуляцией воздуха и при температуре, не допускающей конденсации влаги. Изоляцию данного аппарата, как и прочего электрооборудования, следует защищать от загрязнения и влаги. Хранение аппаратов наружной установки вне помещений разрешается только при установленных защитных козырьках и включенных обогревателях. Все отверстия аппаратов должны быть закрыты.

■ Указания по подъему аппаратов:

1. Не пропускайте тросы и стропы сквозь подъемные отверстия.
2. В подъемные отверстия следует вводить крюки, рассчитанные на вес аппарата.
3. Угол наклона строп должен быть не менее 45°

■ Перемещение

Поднимать выключатель рекомендуется краном, талью или лебедкой. При перемещении вилочным подъемником соблюдайте следующие требования:

1. Поддерживайте выключатель только в вертикальном положении.
2. Нагрузка должна быть равномерно распределена между вилами.
3. Во избежание повреждения и деформации поверхностей аппарата проложите между ним и вилами погрузчика защитный материал.
4. Во избежание смещения и опрокидывания аппарата надежно зафиксируйте его ремнями или обвязочной лентой.
5. Перемещайте аппарат плавно и медленно, избегая резких толчков и поворотов.
6. Не поднимайте аппарат выше уровня, достаточного для преодоления препятствий на полу
7. Перемещая аппарат, не допускайте его столкновения с другим оборудованием, конструкциями и людьми.
8. Запрещается поднимать аппарат над местом, где находятся люди.

ЭКСПЛУАТАЦИОННЫЕ УСЛОВИЯ

ТЕМПЕРАТУРА ОКРУЖАЮЩЕГО ВОЗДУХА

Рекомендуемый диапазон рабочих температур -25°C ~ + 70°C; средняя температура в течение 24 часов не должна превышать +35°C.

Можно заказать автоматический выключатель для использования при температуре окружающего воздуха -25°C ~ -40°C.

Если температура окружающего воздуха выше +40°C, пользователю необходимо уменьшить нагрузку на АВ. Коэффициент температурной компенсации указан в Таблице:

Температура окружающего воздуха	+40°C	+45°C	+50°C	+55°C	+60°C	+70°C
Допустимый номинальный постоянный ток	1,0In	0,95In	0,89In	0,85In	0,78In	0,63In

Примечание: Указанные выше данные рассчитываются теоретически и на основании результатов испытаний.
Данные являются рекомендуемыми и приводятся только для справки.

1

ОКРУЖАЮЩИЕ АТМОСФЕРНЫЕ УСЛОВИЯ

При температуре наружного воздуха +40°C относительная влажность не должна превышать 50%. В случае низкой температуры допустима более высокая относительная влажность, например, при +25°C относительный влажность может составлять 90%. В случае возникновения конденсации в связи с перепадом температуры необходимо принять меры для борьбы с конденсатом.

ВЫСОТА РАСПОЛОЖЕНИЯ НАД УРОВНЕМ МОРЯ

Высота места установки над уровнем моря не должна превышать 2 000 м.

Если высота места установки составляет от 2000 до 4000 м, возможно заказать индивидуально изготовленный автоматический выключатель. Величина поправки относительно рабочих параметров см. в следующей таблице.

Высота расположения над уровнем моря	2000 м	3000 м	4000 м
Номинальное рабочее напряжение	690 В	690 В	690 В
Выдерживаемое напряжение промышленной частоты	3500 В	3150 В	2500 В
Номинальный ток	1,01п	0,931п	0,881п
Поправочный коэффициент наибольшей отключающей способности	2	0,83	0,71

КОРРОЗИОННАЯ СТОЙКОСТЬ

Соляной туман: Уровень 2

УРОВЕНЬ ЗАГРЯЗНЕНИЯ

Уровень загрязнения: уровень 3

ТРЕБОВАНИЯ К СТОЙКОСТИ ПРИ ВОЗДЕЙСТВИИ ТОЛЧКОВ И УДАРОВ

- Автоматический выключатель является стойким к электромагнитному импульсу или механическому удару.
- Амплитуда: ±1 мм (2-9 Гц);
- Постоянное ускорение: 5m/s2(9-200 Гц);
- Слишком сильный удар может привести к повреждению деталей и повлиять на функционирование автоматического выключателя.

ЭКСПЛУАТАЦИОННЫЕ УСЛОВИЯ

ЭЛЕКТРОМАГНИТНЫЕ ПОМЕХИ

АВТОМАТИЧЕСКИЙ ВЫКЛЮЧАТЕЛЬ УСТОЙЧИВЫЙ К СЛЕДУЮЩИМ ЭЛЕКТРОМАГНИТНЫМ ПОМЕХАМ

- Перенапряжение, вызванное токами высших гармоник
- Перенапряжение в связи с износом распределительной сети или воздействием окружающей среды;
- Радиоволна;
- Электростатический разряд.

УСЛОВИЯ УСТАНОВКИ

Автоматический выключатель рекомендуется устанавливать в взрывобезопасных местах, где нет электропроводящей пыли или возможности возникновения коррозии и повреждения изоляции.

КАТЕГОРИЯ ПЕРЕНАПРЯЖЕНИЯ

Категория перенапряжения главной схемы автоматического выключателя, обмотки расцепителя минимального напряжения и первичной обмотки силового трансформатора — IV; категория перенапряжения вспомогательной цепи и цепи управления — III.

КЛАСС ЗАЩИТЫ

IP30 и IP40 (при установке в распределительном шкафу и оснащении защитной дверью).

КАТЕГОРИЯ ПРИМЕНЕНИЯ

Класс B.

ОБЗОР СЕРИИ BAB-C

Область применения

АкЭл BAB-C— это полный модельный ряд высококачественных воздушных автоматических выключателей номинальным током от 200А до 2500А, выпускаемых в компактных корпусах двух габаритных типоразмеров 1600AF и 2500AF.

Линейка аппаратов BAB-C включает в себя компактные аппараты защиты сетей напряжением до 690В и аппараты защиты сетей с повышенным напряжением от 800В до 1140В.

Данные АВ используются для распределения питания и защиты цепей и оборудования от перегрузки, пониженного напряжения, короткого замыкания, однофазного замыкания на землю и ряда других аварийных режимов. Автоматический выключатель имеет множество защитных функций, которые могут обеспечить высокоточную избирательную защиту, избежать ненужных отключений питающей сети и повысить надежность и безопасность системы электропитания.

Продукты серии BAB-Compact подходят для жаркой и влажной среды и могут выдерживать воздействие влажного воздуха, солевого тумана, масляного тумана и плесени.

Структура заказного кода

Коммутационный блок			
BAB-C06-65			
1600AF	200A	65kA	BAB-C02-65
	400A		BAB-C04-65
	630A		BAB-C06-65
	800A		BAB-C08-65
	1000A		BAB-C10-65
	1250A		BAB-C13-65
	1600A		BAB-C16-65
	200A	70kA	BAB-C02-70
	400A		BAB-C04-70
	630A		BAB-C06-70
	800A		BAB-C08-70
	1000A		BAB-C10-70
	1250A		BAB-C13-70
	1600A		BAB-C16-70
2500AF	2000A	65кА	BAB-C20-65
	2500A		BAB-C25-65
	2000A	85кА	BAB-C20-85
	2500A		BAB-C25-85

Конфигурация выводов	
ВГ	
ВГ	Выкатной, горизонтальные выводы
ВВ	Выкатной, ертикальные выводы
ВП	Выкатной, переднее подключение
СГ	Стационарный, горизонтальные выводы
ВК1	Выкатной
ВК2	Выкатной, комбинированные выводы (питание - вертикально, нагрузка
СГ	Стационарный, горизонтальные выводы
СВ	Стационарный, вертикальные выводы
СВ	Стационарный, вертикальные выводы
СК1	Стационарный, комбинированные выводы (питание - горизонтально, нагрузка вертикально)
СК2	Стационарный, комбинированные выводы (питание - вертикально, нагрузка горизонтально)
СГР	Стационарный, горизонтальные расширенные выводы
ВГР	Стационарный, горизонтальные расширенные выводы

Электродвигатель взвода пружины Электромагнит включения	
М1	
М1	Электродвигатель взвода пружины 220В AC Электромагнит включения 220В AC/DC
М2	Электродвигатель взвода пружины 220В DC Электромагнит включения 220В AC/DC

Шунтовой независимый расцепитель	
КО1	
КО1	Шунтовой независимый расцепитель 220В AC/DC
КО2	Два шунтовых независимых расцепителей 220В AC/DC

Тип расцепителя	
РТ1	
РТ1	Измерение тока, питание 220В AC Защиты L/S/I/G, передача данных
РТ2	Измерение тока, питание 220В DC Защиты L/S/I/G, передача данных
РМ1	Измерение мощности, питание 220В AC Защиты L/S/I/G, передача данных
РМ2	Измерение мощности, питание 220В DC Защиты L/S/I/G, передача данных
РГ1	Измерение гармоник, питание 220В AC Защиты L/S/I/G, передача данных
РГ2	Измерение гармоник, питание 220В DC Защиты L/S/I/G, передача данных

Дополнительные встраиваемые аксессуары	
Дистанционный сброс аварии	
ДС1	Дистанционный сброс, 220В AC
ДС2	Дистанционный сброс, 220В DC
Контакты сигнализации состояния	
. .	4НО+4НЗ (базовая конфигурация)
ДК6	6НО+6НЗ (опционально)
Контакт готовности к включению	
КГ	1НО+1НЗ (опционально)
Расцепитель минимального напряжения	
РМН1	Расцепитель минимального напряжения 220В AC с задержкой времени срабатывания 0-мнгновенно / 1- 1 сек / 3 - 3 сек / 5 - 5 сек (опционально)
РМН2	Расцепитель минимального напряжения 380В AC с задержкой времени срабатывания 0-мнгновенно / 1- 1 сек / 3 - 3 сек / 5 - 5 сек (опционально)
Механический счётчик циклов	
С	Счётчик циклов
Блокировка в положении "ОТКЛ" встраиваемым замком	
К11	1 замок, 1 ключ
Блокировка кнопок управления	
Б	Блокировка кнопок управления навесным замком

Количество полюсов	
3Р	
3Р	три полюса
4Р	четыре полюса

Примечания:

1) Выводами переднего подключения не комплектуются аппараты стационарного исполнения и выкатные выключатели в габарите 1600AF с ПКС=65 кА.
2) На всех аппаратах кроме габарита 1600AF с ПКС=65 кА можно изменить расположение силовых выводов с горизонтального на вертикальное и наоборот.
3) На всех аппаратах кроме габарита 1600AF с ПКС=65 кА в базовой конфигурации досупны только аппараты с горизонтальным расположением выводов. Организация вертикального или комбинированного типов подключения возможно при помощи шинных адаптеров
4) Второй независимый шунтовой расцепитель и расцепитель минимального напряжения опции взаимоисключающие.
5) Исполнение СГР и ВГР доступно только на аппаратах BAB-C в габарите 1600AF с ПКС=65 кА.
6) Контакт сигнализации состояния ДК5 может быть установлен только на BAB-C в габарите 2500AF

Структура заказного кода

Аппараты для защиты цепей с повышенным напряжением от 800В до 1140В АС

1 →

Коммутационный блок			
BAB-C08-1140-50			
2500AF	630A	50kA	BAB-C06-1140-50
	800A		BAB-C08-1140-50
	1000A		BAB-C10-1140-50
	1250A		BAB-C13-1140-50
	1600A		BAB-C16-1140-50
	2000A		BAB-C20-1140-50
	2500A		BAB-C25-1140-50
	2000A		BAB-C20-1140-50
	2500A		BAB-C25-1140-50
	2000A		BAB-C20-1140-50
	2500A		BAB-C25-1140-50

2 →

Конфигурация выводов	
ВГ	
ВГ	Выкатной Горизонтальные выводы
ВВ	Выкатной Вертикальные выводы
ВП	Выкатной Переднее подключение
СГ	Стационарный Горизонтальные выводы
СВ	Стационарный Вертикальные выводы
СК1	Стационарный комбинированные выводы (питание - горизонтально, нагрузка вертикально)
СК2	Стационарный комбинированные выводы (питание - вертикально, нагрузка горизонтально)
ВК1	Выкатной комбинированные выводы (питание - горизонтально, нагрузка вертикально)
ВК2	Выкатной комбинированные выводы (питание - вертикально, нагрузка горизонтально)

3 →

Электродвигатель взвода пружины Электромагнит включения	
М1	
М1	Электродвигатель взвода пружины 220В АС
М2	Электродвигатель взвода пружины 220В DC

4 →

Шунтовой независимый расцепитель	
КО1	
КО1	Шунтовой независимый расцепитель 220В АС/DC
КО2	Два шунтовых независимых расцепителей 220В АС/DC

5 →

Тип расцепителя	
РТ1	
РТ1	Измерение тока, питание 220В АС Защиты L/S/I/G, передача данных
РТ2	Измерение тока, питание 220В DC Защиты L/S/I/G, передача данных
РМ1	Измерение напряжения, питание 220В АС, Защиты L/S/I/G, передача данных
РМ2	Измерение напряжения, питание 380В АС, Защиты L/S/I/G, передача данных
РГ1	Измерение гармоник, питание 220В АС Защиты L/S/I/G, передача данных
РГ2	Измерение гармоник, питание 220В DC Защиты L/S/I/G, передача данных

6 →

Дополнительные встраиваемые аксессуары	
Дистанционный сброс аварии	
ДС1	Дистанционный сброс, 220В АС
ДС2	Дистанционный сброс, 220В DC
Контакты сигнализации состояния	
	4НО+4НЗ (базовая конфигурация)
ДК5	5НО+5НЗ (опционально)
ДК6	6НО+6НЗ (опционально)
Контакт готовности к включению	
КГ	1НО+1НЗ (опционально)
Расцепитель минимального напряжения	
РМН1	Расцепитель минимального напряжения 220В АС с задержкой времени срабатывания 0-мнгновенно / 1- 1 сек / 3 - 3 сек / 5 - 5 сек (опционально)
РМН2	Расцепитель минимального напряжения 380В АС с задержкой времени срабатывания 0-мнгновенно / 1- 1 сек / 3 - 3 сек / 5 - 5 сек (опционально)
Механический счётчик циклов	
С	Счётчик циклов
Блокировка в положении "ОТКЛ" встраиваемым	
Б	Блокировка кнопок управления навесным замком

7

Количество полюсов	
3Р	
3Р	три полюса
4Р	четыре полюса

Пример составления кода заказа:

BAB-C06-1140-50ВГ М1КО1РТ1/ДС1/ДК6/КГ/РМН1/С/ДП/К11/ПК/Б 3Р

ОБЗОР СЕРИИ BAB-C

СТРУКТУРНЫЕ ОСОБЕННОСТИ

ОПИСАНИЕ КОНСТРУКЦИИ И ОБОЗНАЧЕНИЙ

1. Кнопка сброса
2. Микропроцессорный расцепитель
3. Серия оборудования
4. Кнопка отключения
5. Кнопка включения
6. Лейбл AKEL
7. Указатель взвода пружины
8. Лицевая крышка аппарата
9. Индикатор положения АВ
10. Заводская табличка
11. Отсек для хранения рукоятки вката/выката
12. Гнездо для установки рукоятки вката/ выката
13. Указатель положения выключателя в корзине
14. Трёхпозиционная блокировка выключателя в корзине (вкачен, тест, выкачен)

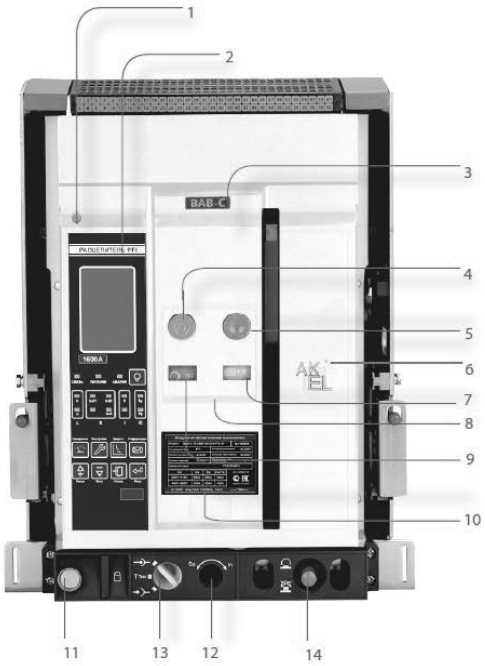

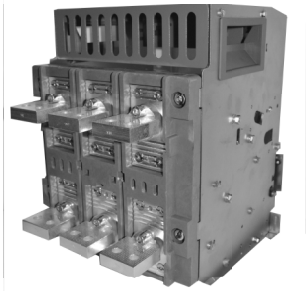

Силовые выводы

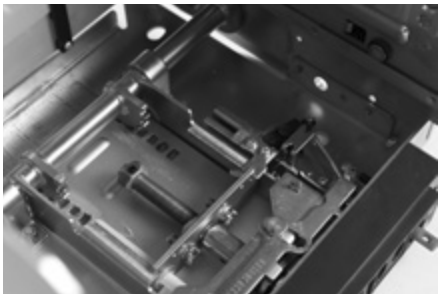

Механизм вката/выката

Изолирующие шторки силовых выводов

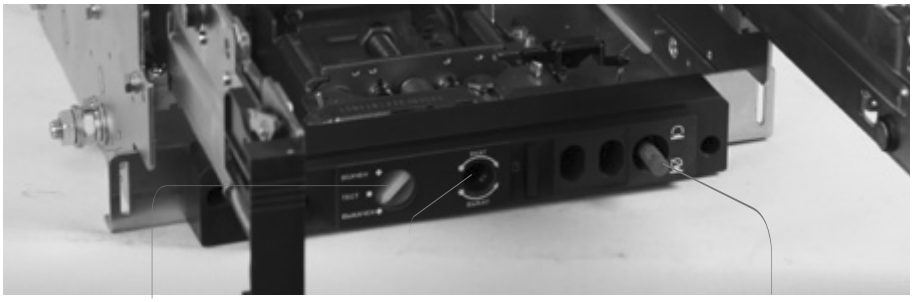

Индикатор положения выключателя в корзине

Отверстие для установки рукояти вката/выката

Трехпозиционное блокирующее устройство

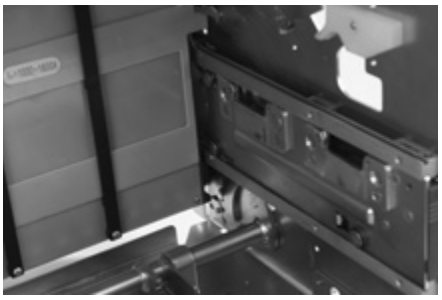

Направляющая

Дугогасительная камера

Кнопки местного управления АВ

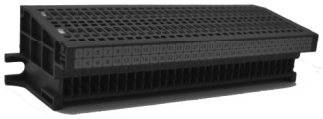

клеммная колодка разъёмов вторичной коммутации

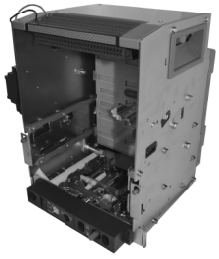

Корзина

Технические характеристики

Модель автоматического выключателя			BAB-C 02-65, BAB-C 16-65	BAB-C 02-70, BAB-C 16-70	BAB-C 20-65, BAB-C 25-65	BAB-C 20-85, BAB-C 25-85
Габаритный типоразмер			1600 AF	1600 AF	2500AF	2500AF
Номинальный ток In (A)			200, 400, 630, 800, 1000, 1250, 1600	200, 400, 630, 800, 1000, 1250, 1600	2000, 2500	2000, 2500
Номинальный ток N-полюса			100%In			
Номинальное рабочее напряжение Ue			220 В перем. тока/230 В/240 В, 380 В перем. тока/400 В/415 В, 440 В перем. тока/480 В, 660 В перем. тока/690 В перем. тока			
Номинальная частота f			50/60 Гц			
Номинальное напряжение изоляции Ui			1000 В		1250 В	
Номинальное импульсное выдерживаемое напряжение Uimp			12 кВ			
Число полюсов			3, 4			
Полное время отключения (≤690 В перем. тока)			≤30 мсек	≤25 мсек	≤30 мсек	
Время замыкания			≤70 мсек	≤60 мсек	≤70 мсек	
Номинальная предельная отключающая способность при коротком замыкании Icu (действительное значение) кА		415 В перем. тока	65 кА	70 кА	65 кА	85 кА
		690 В перем. тока	42 кА	50 кА	55 кА	65 кА
Номинальная рабочая отключающая способность при коротком замыкании Ics (действительное значение) кА		415 В перем. тока	55 кА	60 кА	65 кА	85 кА
		690 В перем. тока	35 кА	45 кА	55 кА	65 кА
Номинальная наибольшая включающая способность Icm (пиковое значение) кА		415 В перем. тока	143 кА	145 кА	145 кА	187 кА
		690 В перем. тока	88 кА	105 кА	121 кА	145 кА
Номинальный кратковременно допустимый сквозной ток Icw (действительное значение) 1 сек кА		415 В перем. тока	42 кА	50 кА	65 кА	85 кА
		690 В перем. тока	35 кА	42 кА	55 кА	65 кА
Производительность (число циклов срабатывания)	Коммутационная износостойкость	Не требует технического обслуживания	15000	15000	145 кА	187 кА
	Механический срок службы	Требует технического обслуживания	30000	30000	121 кА	145 кА
Тип установки			Стационарное исполнение, выкатное исполнение			
Метод подключения к главной цепи			Горизонтальное подключение в базовой конфигурации, вертикальное и комбинированное подключение при помощи шинных адаптеров		Горизонтальное подключение, вертикальное подключение, переднее подключение, комбинированное подключение. Выводы можно развернуть из горизонтального подключения в вертикальное и наоборот.	
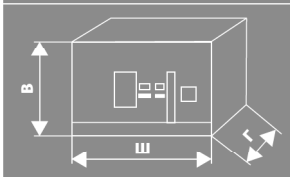 Габаритные размеры: Ш×Г×В		Стационарный выключатель 3P	260x205,5x319,5 мм	259x200,5x318 мм	368x309,5x394 мм	
		Стационарный выключатель 4P	330x205,5x319,5 мм	329x200,5x318 мм	463x309,5x394 мм	
		Выкатной выключатель 3P	268,5x303,5x352 мм	282x305,5x351.5 мм	375x400x432 мм	
		Выкатной выключатель 4P	338,5x303,5x352 мм	352x305,5x351.5 мм	470x400x432 мм	
Вес (кг)		Стационарный выключатель 3P	20 (200A ~1000A) / 21 (1250A ~1600A)	22 (200A ~630A) / 23 (800A ~1600A)	50 (2000A~2500A)	
		Стационарный выключатель 4P	24 (200A ~1000A) / 26 (1250A ~1600A)	34 (200A ~630A) / 35 (800A ~1600A)	62,3 (2000A~2500A)	
		Выкатной выключатель 3P	40 (200A ~1000A) / 42 (1250A ~1600A)	43 (200A ~630A) / 44 (800A ~1600A)	87,4 (2000A~2500A)	

Технические характеристики

Модель автоматического выключателя			BAB-C 06-1140-50, BAB-C 25-1140-50
Габаритный типоразмер			2500AF
Номинальный ток In (A)			630, 800, 1000, 1250, 1600, 2000, 2500
Номинальный ток N-полюса			100%In
Номинальное рабочее напряжение Ue			AC800B, AC1000, AC1140
Номинальная частота f			50/60 Гц
Номинальное напряжение изоляции Ui			1250 В
Номинальное импульсное выдерживаемое напряжение Uimp			12 кВ
Число полюсов			3, 4
Полное время отключения (≤690 В перем. тока)			≤30 мсек
Время замыкания			≤70 мсек
Номинальная предельная отключающая способность при коротком замыкании Icu (действительное значение) кА		800 В перем. тока	60 кА
		1000 В перем. тока	55 кА
		1140 В перем. тока	50 кА
Номинальная рабочая отключающая способность при коротком замыкании Ics (действительное значение) кА		800 В перем. тока	60 кА
		1000 В перем. тока	55 кА
		1140 В перем. тока	50 кА
Номинальная наибольшая включающая способность Icm (пиковое значение) кА		800 В перем. тока	132 кА
		1000 В перем. тока	121 кА
		1140 В перем. тока	110 кА
Номинальный кратковременно допустимый сквозной ток Icw (действительное значение) 1 сек кА		800 В перем. тока	60 кА
		1000 В перем. тока	55 кА
		1140 В перем. тока	50 кА
	цц	800 В перем. тока	5000 (630A~2000A), 4500 (2500A)
		1000/1140 В перем. тока	3000 (630A~2000A), 2000 (2500A)
	Механический срок службы	Не требует технического обслуживания	15000
		Требует технического обслуживания	30000
Тип установки			Стационарное исполнение, выкатное исполнение
Метод подключения к главной цепи			Горизонтальное подключение, вертикальное подключение, переднее подключение, комбинированное подключение
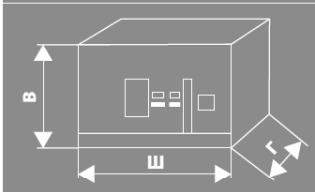 Габаритные размеры: Ш×Г×В		Стационарный выключатель 3P	368x309,5x394 мм
		Стационарный выключатель 4P	463x309,5x394 мм
		Выкатной выключатель 3P	375x400x432 мм
		Выкатной выключатель 4P	470x400x432 мм

Оперирование выключателем

■ **Ручной взвод пружины привода:**

Оттяните ручку ручного взвода пружины привода вниз, затем верните её в исходное положение.

Повторите операцию примерно 7 раз, пока не услышите характерный щелчок и не перестанете чувствовать сопротивление ручки при движении вниз.

После этого индикатор взвода пружины покажет положение "взведено"

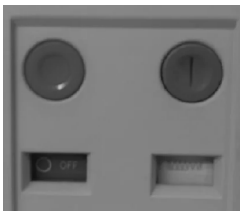

Выключатель отключен, пружина не взведена

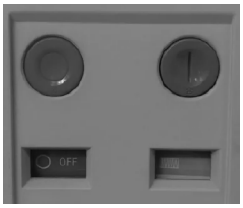

Выключатель отключен, пружина не взведена

■ **Включение выключателя:**

После того как вы взвели пружину привода выключателя, можно включить АВ. Для этого нажмите на зелёную кнопку "Вкл".

Выключатель отключен, пружина взведена

Выключатель включен, пружина не взведена

■ **Отключение выключателя:**

Когда выключатель находится в положении "Вкл", можно произвести отключение АВ. Для этого нажмите на красную кнопку "Откл". Если на моторный привод подаётся оперативное питание, то сразу после отключения АВ привод начнёт взводится автоматически.

Выключатель включен, пружина не взведена

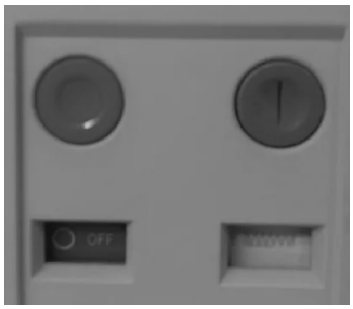

Выключатель отключен, пружина не взведена

Оперирование выключателем

Извлечение выкатного аппарата из корзины:

1) Убедитесь по указателю положения аппарата в корзине, что АВ находится в корзине во вкаченном положении и в том, что сам автоматический выключатель отключен.
2) Достанте рукоятку из отсека хранения и вставте её в гнездо механизма вката/выката. Затем зажмите трёхпозиционную блокировку (красная кнопна на панели корзины в правой её части) до её фиксации (после её фиксации блокировку не нужно продолжать удерживать)
3) Начинайте выкатывать аппарат вращая рукоятку по направлению стрелки "выкат" (стрелки изображены над гнездом, куда вы вставили рукоятку). Если вы забыли отключить аппарат и начали выкатывать его во ключенном положении, то встроенная блокировка отключит АВ за вас, как только вы начнёте вращать рукоятку

Убеждаемся в положении аппарата в корзине

Достаём рукоятку из отсека

Вставляем рукоятку в гнездо привода и зажимаем блокировку

Вращаем рукоятку

4) Вращайте рукоятку до тех пор пока указатель положения АВ в корзине не покажет положение "ТЕСТ". Трёхпозиционная блокировка должна в этот момент сработать. Когда блокировка находится в сработанном положении, то на неё можно повесить блокировочный навесной замок, заблокировав тем самым аппарат в любом из 3-х положений.

Указатель в положении "ТЕСТ"

Блокировка сработала

5) Зажмите трёхпозиционную блокировку ещё раз до её фиксации и продолжайте вращать рукоятку до тех пор, пока указатель положения АВ в корзине не перейдёт в положение "Выкачен"

Указатель в положении "Выкачен"

Извлеките рукоять из гнезда механизма вката/выката и уберите её в отсек для хранения рукояти до следующего оперативного переключения.

Оперирование выключателем

7) Убедившись, что аппарат находится в положении "Выкачен", возьмитесь за ручки на направляющих корзины и потяните выключатель на себя. После того как полностью извлечёте аппарат из корзины, возьмитесь за ручки на выключателе и снимите аппарат с направляющих, подняв его вертикально вверх (если вес выключателя слишком большой используйте подъёмные скобы и подъёмный механизм, скобы закрепляются на те же самые рукоятки на аппарате).

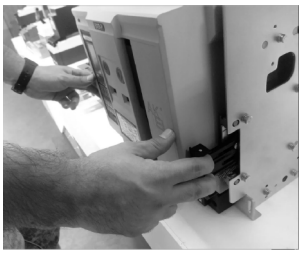

Берёмся за ручки на направляющих и тянем выключатель на себя

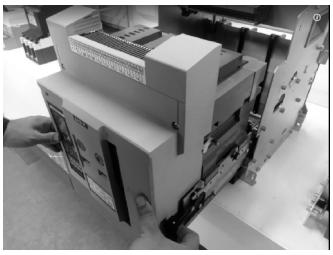

Тянем выключатель на себя до тех пор пока выключатель полностью не выйдет из корзины

Берёмся за ручки на выключателе и снимаем его с направляющих вертикально вверх

8) После снятия выключателя с направляющих, сами направляющие задвигаем обратно в корзину. Это рекомендуется делать чтобы случайным образом не повредить их или не получить травму самому при перемещении в непосредственной близости от корзины.

Микропроцессорные расцепители

МИКРОПРОЦЕССОРНЫЕ РАСЦЕПИТЕЛИ BAB-C

РАСЦЕПИТЕЛИ КЛАССИФИЦИРУЮТСЯ ПО РЕАЛИЗУЕМЫМ ФУНКЦИЯМ

Аппараты BAB-Compact могут комплектоваться несколькими типами расцепителей:

- РТ (с измерением тока),
- РМ (с измерением мощности) и
- РГ (с измерением гармоник)

Это позволяет решать любые практические задачи за счет высокого функционального потенциала.

Защитные функции:

- Защита от перегрузки,
- Защита от короткого замыкания,
- Защита от замыкания на землю,
- Защита по дифференциальному току,
- Защита от пониженного и повышенного напряжения,
- Защита от пониженной и повышенной частоты,
- Защита от небаланса.

Функции измерения:

- Измерение напряжения,
- Измерение тока,
- Измерение мощности,
- Измерение частоты,
- Измерение коэффициента мощности
- Измерение гармоник и

Вспомогательные функции:

- Ведение журнала событий и срабатывания защиты
- Передача данных по протоколуModbus/RS485

Применение микропроцессорного расцепителя расширяет защитные функции воздушного автоматического выключателя BAB-C и способствует увеличению его срока службы

Микропроцессорные расцепители

Типы микропроцессорных расцепителей

ТИП РТ

- Защита от перегрузки, селективная от короткого замыкания, от замыкания на землю, тепловая
- Логическая селективность *(ZCI)*
- Дистанционный возраст в исходное состояние
- Интерфейс Modbus/R5-485
- Питание 220 В перем. тока или 220 пост, тока
- Журнал защитных отключений

ТИП РМ/РГ

- Защита от перегрузки, селективная от короткого замыкания, от замыкания на землю, тепловая
  (с длительной задержкой срабатывания)
- Защита от повышения/понижения напряжения, по-вышения/понижения частоты, режима потребления активной мощности, небаланса токов и напряжений
- Измерение напряжения, тока, мощности, энергии, частоты, коэф. мощности
- Логическая селективность *(ZCI)*
- Интерфейс Modbus/ RS-485
- Питание 220 В перем. тока или 220 пост, тока
- Журнал событий

ТИП РТ

С измерением тока С измерением тока + защита сверхтока + дискретные выходы + передача данных

ТИП РМ/РГ

С измерением мощности и гармоник Все возможности расцепителя типа РТ + измерением мощности + защита по напряжению / частоте / от небаланса

Микропроцессорные расцепители

ФУНКЦИИ МИКРОПРОЦЕССОРНЫХ РАСЦЕПИТЕЛЕЙ

Функции		РТ	РМ	РГ
Интерфейс экрана	ЖК экран	√	√	√
Функции защиты	Защита от перегрузки с длительной задержкой срабатывания	√	√	√
	Тепловая память для для оптимизации функции защиты от перегрузки *(30 мин.)*	√	√	√
	Функция сигнализации о перегрузке	•	•	•
	Защита от короткого замыкания с кратковременной задержкой срабатывания	√	√	√
	Тепловая память для оптимизации функции защиты с кратковременной задержкой	√	√	√
	Мгновенная защита от короткого замыкания	√	√	√
	Защита от замыкания на землю *(дифференциальная)*	√1)	√1)	√1)
	Функция сигнализации о замыкании на землю	•	•	•
	Защита линии нейтрали *(4P, 3P+N)*	√	√	√
	Защита от несимметрии токов	√	√	√
	MCR	√	√	√
	Контроль нагрузки	√	√	√
	Защита от перенапряжения и низкого напряжения	—	√	√
	Защита от несимметрии напряжений	—	√	√
	Защита от неправильного чередования фаз	—	√	√
	Защита от пониженной и повышенной частоты	—	√	√
	Защита по току *(регулируемая)*	—	√	√
	Защита от обратной мощности	—	—	√
	Локальная селективная блокировка	•	•	•
Функция измерения	Измерение тока *(фазных токов, тока в нейтрали, токов утечки)*	√	√	√
	Напряжение *(фазные напряжения, линейные напряжения, коэффициент несимметрии напряжений)*	—	√	√
	Определение последовательности чередования фаз	—	√	√
	Измерение частоты	—	√	√
	Измерение требуемого значения *(ток)*	—	√	√
	Измерение требуемого значения *(мощность)*	—	—	√
	Измерение коэффициента мощности	—	—	√
	Измерение гармоник	—	—	√
Функция обслуживания	Индикация состояния отказа на ЖК экране	√	√	√
	Регистрация *(8 записей)* и запрос отказа	√	√	√
	Регистрация статистического пикового значения тока	√	√	√
	Журнал аварий	√	√	√
	Генерация сигнала об отключении из-за отказа	√	√	√
	Функция самодиагностики	√	√	√
	Функция моделирования проверки действия устройства на отключение	√	√	√
	Запрос эквивалента износа контактов *(сигнализация)* %	√	√	√
	Запрос числа циклов срабатывания	√	√	√
	Функция часов	√	√	√
Другое	Дистанционный сброс контролелра	•	•	•
	Сигнальный элемент	•	•	•
	Связь	•	•	•

√1) *можно выбрать либо функцию защиты от замыкания на землю (заводская настройка по умолчанию), либо функцию сигнализации на землю*

√ *наличие данной опции*

• *дополнительная опция*

— *отсутствие данной функции*

Микропроцессорные расцепители

УСТАВКИ И ФУНКЦИИ ЗАЩИТЫ РАСЦЕПИТЕЛЯ

Защита с длительной задержкой срабатывания												
Уставка тока I_R	*(0,4~1,0)* In или ВЫКЛ *(ВЫКЛ. — функция защиты с длительной задержкой срабатывания выключена)*											
Контроллер PT/PM/ PГ Выбор вида кривой срабатывания для защиты: 4 типа кривых срабатывания	1) Стандартная защита системы распределения электроэнергии G1: $I^2T_R = (1.5I_R)^2 \times t_R$ *(заводское значение по умолчанию)* 2) Мгновенная защита системы распределения электроэнергии G2: $T_R = K/(N^2-1)$ 3) Мгновенная защита двигателя D: $T_R = K/1.15 \times I_R\ [N^2/(N^2-1,15)]$ 4) Защита генератора F: $I^2T_R = (1,5I_R)^2 \times t_R$											
Уставка времени t_R *($1,5I_R$) (кривая I^2t взята в качестве примера)*	PT/PM/PГ: 15 сек., 30 сек., 60 сек., 120 сек., 240 сек., 360 сек., 480 сек., 600 сек., 720 сек., 840 сек., 960 сек.											
Время действия T_R *(сек.) (точность ±10%)*	$1,5I_R$	15	30	60	120	240	360	480	600	720	840	960
	$2,0I_R$	8,44	16,88	33,75	67,5	135	202,5	270	337,5	405	472,5	540
	$6,0I_R$	0,94	1,88	3,75	7,5	15	22,5	30	37,5	45	52,5	60
	$7,2I_R$	0,65	1,3	2,6	5,21	10,4	15,6	20,8	26	31,3	36,5	41,7

Микропроцессорные расцепители

Функция защиты *(точность ±10%)*	Защита системы распределения электроэнергии	Сила тока: ≤1,05I_R	должен выдерживать перегрузку не менее 2ч
		Сила тока: ≥1,3I_R	должен выдерживать перегрузку не более 1ч
		Сила тока: ≤1,05I_R	должен выдерживать перегрузку не менее 2ч
		Сила тока: ≥1,2I_R	должен выдерживать перегрузку не более 2ч
	Защита двигателя	Сила тока: = 1,5I_R	должен выдерживать перегрузку не более 2 мин
		Ток=7,2I_R	время срабатывания: t= $(1.5I_R)^2 t_R/I^2$
	Защита генератора	Сила тока: ≤0,95I_R	должен выдерживать перегрузку не менее 2ч
		Сила тока: ≥1,05I_R	должен выдерживать перегрузку не более 1ч
Время тепловой памяти		PT/PM/PГ: мгновенная, 10 мин., 20 мин., 30 мин., 45 мин., 1 ч, 2 ч, 3 ч или OFF. *(OFF — функция тепловой памяти выключена)*	
Функция сигнализации о перегрузке	Уставка тока I_{R0}	OFF+ *(0,75~0,5)* I_R	
Защита от короткого замыкания с кратковременной задержкой срабатывания			
Уставка тока Isd *(точность ±10%)*		1,5~15I_R или OFF *(OFF — функция защиты с коротковременной задержкой срабатывания выключена)*	
Уставка времени	независимая выдержка времени tsd_2	PT/PM/PГ: 0,1 сек.~1сек.	
Время действия (сек.) (точность ±10%)	I^2t-ВКЛ.	PT/PM/PГ: Tsd1= $(1,5/N)^2 \times t_R/10$ предел обратно-зависимой выдержки времени	
	I^2t-ВЫКЛ.	0,1 сек.~0.4 сек. независимая выдержка соответствующей уставки	
Время тепловой памяти		PT/PM/PГ: мгновенная, 10 мин., 20 мин., 30 мин., 45 мин., 1 ч, 2 ч, 3 ч или OFF. *(OFF— функция тепловой памяти выключена)*	
Мгновенная защита от короткого замыкания			
Уставка по току Ii *(точность ±10%)*		*(1,0~20)* In или OFF *(OFF — функция мгновенной защиты от короткого замыкания выключена)*	
Функция защиты (точность ±10%)		≤0,9Ii	бездействие
		≥1,1Ii	<40 мсек. действие
Время отключения		<30 мсек.	
Защита от замыкания на землю			
Уставка по току Ig		*(0,2~1,0)* In или OFF *(OFF — функция защиты с длительной задержкой срабатывания выключена)*	
Уставка времени tg		Контроллер PT/PM/PГ:: 0,1~1сек.	
		≤0,8Ig	бездействие
Защитные функции		≥1,0Ig	действие
Время действия *(сек.) (точность ±10%)*		Контроллер PT/PM/PГ: 0,1~1сек. независимая выдержка по времени соответствующей уставки	
Функция сигнализации о замыкании на землю		Если уставка равна указанному выше значению, необходимо увеличить выходное значение DO	
Защита по току в нейтрали			
Защита по току в нейтрали		Контроллер PT/PM/PГ: 50%In, 100%In, 160%In, 200%In или OFF	
		OFF — Функция защиты нейтральной фазы выключена	

Микропроцессорные расцепители

Кривая значения К

№ кривой	C01	C02	C03	C04	C05	C06	C07	C08
Значение К	10	12	24	40	60	80	100	135

№ кривой	C09	C11	C11	C12	C13	C14	C15	C16
Значение К	180	280	400	600	800	1000	1200	1400

Время задержки действия при защите от перегрузки с длительной задержкой срабатывания

Вид кривой	Ток короткого замыкания	Время задержки (сек.)															
		C1	C2	C3	C4	C5	C6	C7	C8	C9	C10	C11	C12	C13	C14	C15	C16
SI	1,5×Ir	0,61	0,98	1,47	2,46	3,68	4,91	6,14	8,29	11,1	17,2	24,6	36,8	49,1	61,4	73,7	86
	6×Ir	0,14	0,22	0,33	0,55	0,82	1,1	1,37	2,06	2,47	3,84	5,48	8,22	10	13,7	16,4	19,2
	7,2×Ir	0,12	0,2	0,3	0,5	0,75	0,99	1,24	1,86	2,23	3,48	4,97	7,45	9,93	12,4	14,9	17,4
VI	1,5×Ir	2	3,2	4,8	8	12	16	20	27	36	56	80	120	160	200	240	280
	6×Ir	0,2	0,26	0,48	0,8	1,2	1,6	2	2,7	3,6	5,6	8	12	16	20	24	28
	7,2×Ir	0,16	12,8	0,39	0,65	0,97	1,29	1,61	2,18	2,9	4,52	6,45	9,68	12,9	16,1	19,4	22,6
EI(G)	1,5×Ir	8	0,46	19,2	32	48	64	80	108	144	224	320	480	640	800	960	1120
	6×Ir	0,29	0,32	0,69	1,14	1,71	2,29	2,86	3,86	5,14	8	11,4	17,1	22,9	28,6	34,3	37,1
	7,2×Ir	0,2	9,96	0,47	0,79	1,18	1,57	1,97	2,66	3,54	5,51	7,87	11,8	15,7	19,7	23,6	25,6
EI(M)	1,5×Ir	6,22	0,45	14,9	24,9	37,3	49,8	62,2	84	112	174	249	373	498	622	747	871
	6×Ir	0,28	0,31	0,68	1,13	1,69	2,26	2,82	3,81	5,08	7,9	11,3	16,9	22,6	28,2	33,9	36,7
	7,2×Ir	0,2	3,94	0,47	0,78	1,17	1,56	1,95	2,63	3,51	5,46	7,8	11,7	15,6	19,5	23,4	25,4
HV	1,5×Ir	2,46	0,01	5,9	9,85	14,8	19,7	24,6	33,2	44,3	68,9	98,5	147	197	246	295	344
	6×Ir	0,01	0,01	0,02	0,03	0,05	0,06	0,08	0,1	0,14	0,22	0,31	0,46	0,62	0,77	0,93	1
	7,2×Ir	0	0,01	0,01	0,02	0,02	0,03	0,04	0,05	0,07	0,1	0,15	0,22	0,3	0,37	0,45	0,48
I2t	1,5×Ir	15	30	60	120	240	360	480	600	720	840	960					
	6×Ir	0,938	1,875	3,75	7,5	15	22,5	30	37,5	45	52,5	60					
	7,2×Ir	0,651	1,302	2,604	5,208	10,4	15,6	20,8	26,0	31,3	36,5	41,7					

Время задержки действия при защите от перегрузки с длительной задержкой срабатывания

Вид кривой	Ток короткого замыкания	Время задержки (сек.)															
		C1	C2	C3	C4	C5	C6	C7	C8	C9	C10	C11	C12	C13	C14	C15	C16
G2	1,5×IR	8	9,6	19,2	32	48	64	80	108	144	224	320	480	640	800	960	1120
	2×IR	3,33	4,00	8,00	13,33	20,00	26,67	33,33	45,00	660,00	93,33	133,33	200,00	266,67	333,33	400,00	466,67
	6×IR	0,29	0,34	0,69	1,14	1,71	2,29	2,86	3,86	5,14	8,00	11,43	17,14	22,86	28,57	34,29	40,00
	7,2×R	0,20	0,24	0,47	0,79	1,18	1,57	1,97	2,66	3,54	5,51	7,87	11,80	15,74	19,67	23,60	27,54
D	1,5×IR	6,22	7,47	14,93	24,89	37,34	49,78	62,23	84,01	112,01	174,24	248,91	373,37	497,82	622,28	746,73	871,19
	2×IR	2,95	3,54	7,07	11,79	17,69	23,58	29,48	39,79	53,06	82,53	117,90	176,86	235,81	294,76	353,71	412,67
	6×IR	0,28	0,34	0,68	1,13	1,69	2,26	2,82	3,81	5,08	7,90	11,29	16,94	22,58	28,23	33,88	39,52
	7,2×R	0,20	0,23	0,47	0,78	1,17	1,56	1,95	2,63	3,51	5,46	7,80	11,70	15,61	19,51	23,41	27,31
G1/F	1,5×IR	15,00	30,00	60,00	120,00	240,00	360,00	480,00	600,00	720,00	840,00	960,00					
	2×IR	8,44	16,88	33,76	67,52	135,04	202,56	270,08	337,60	405,12	472,64	540,16					
	6×IR	0,94	1,88	3,75	7,50	15,01	22,51	30,02	37,52	45,02	52,53	60,03					
	7,2×R	0,65	1,30	2,60	5,21	10,42	15,62	20,83	26,04	31,25	36,46	41,66					

Микропроцессорные расцепители

ОПИСАНИЕ ФУНКЦИЙ КОНТРОЛЛЕРА

• РАБОЧИЙ ИСТОЧНИК ПИТАНИЯ КОНТРОЛЛЕРА

Рабочий источник питания контроллера является важной частью, позволяющей эксплуатировать контроллер длительное время.

• Технические характеристики:

напряжение 220В перем. тока/230В перем. тока, 380В перем. тока/400В перем. тока, 110В пост. тока, 220В пост. тока, 24В перем. тока/24В пост, тока соответственно, частота 50 Гц/60 Гц, допустимая погрешность ±15%. Номинальная потребляемая мощность контроллера — менее 7 Вт.

Способность защиты контроллера от скачков тока *(DO): 250В перем. тока 3А*

Нагрузочная способность контакта: 110В перем.тока 0,3А

• ФУНКЦИИ ЗАЩИТЫ

Пользователи могут задать уставку по току или выключить функцию защиты. Во время эксплуатации автоматического выключателя с помощью запроса данных можно получить подробное описание параметров времени включения и выключения и запрограммировать дискретные выходы.

• ЗАЩИТА ОТ ПЕРЕГРУЗКИ С ДЛИТЕЛЬНОЙ ЗАДЕРЖКОЙ СРАБАТЫВАНИЯ

В случае перегрузки в главной сети с помощью функции защиты от перегрузки с длительной задержкой срабатывания можно предотвратить повреждение сети и оборудования, вызванный током перегрузки, которое может сопровождаться повреждением изоляции автоматического выключателя и питающих кабелей.

• ТЕПЛОВАЯ ПАМЯТЬ ДЛЯ ОПТИМИЗАЦИИ ФУНКЦИИ ЗАЩИТЫ ОТ ПЕРЕГРУЗКИ

Во избежание многократной или периодической перегрузки автоматического выключателя предусмотрен выключатель. Данная функция начинает работать, когда действующее значение силы тока превышает 1,11 In. функция контроллера, которая отслеживает и регистрирует тепловое действие тока перегрузки. В случае увеличения теплового действия тока перегрузки до заданного уровня срабатывает автоматический

Пользователи контроллера PT/PM/PГ могут задать время выдержки на повторное включение АВ, после аварийного срабатывания : мгновенное, 10 мин, 20 мин, 30 мин, 45 мин, 1 ч, 2 ч, 3 ч или OFF (OFF - функция тепловой памяти отключена).

Когда контроллер не подключен к дополнительному источнику питания и включается сразу же после срабатывания автоматического выключателя, данная функция не будет активна. Повторно включите контроллер, чтобы подать на него питание, и выполните сброс, после этого показания будут сброшены на ноль.

Когда контролер подключен к дополнительному источнику питания, количество тепла уменьшается после срабатывания автоматического выключателя. Количество тепла при предыдущем значении тока будет зафиксиро-ван после включения. Количество тепла уменьшается после отключения. После повторного включения коли-чество тепла будет продолжать меняться в зависимости от текущего значения тока, как показано на Рисунке.

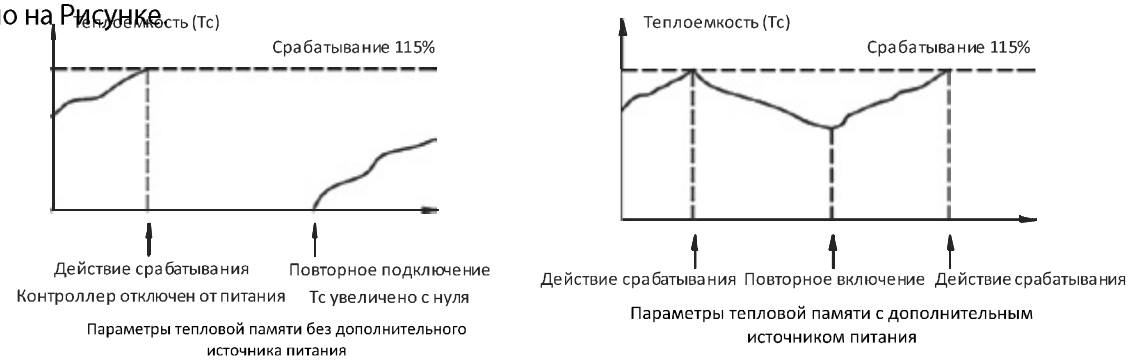

• Сигнализация О ПЕРЕГРУЗКЕ, ПАРАМЕТРЫ ТЕПЛОВОЙ ПАМЯТИ С ДОПОЛНИТЕЛЬНЫМ ИСТОЧНИКОМ ПИТАНИЯ

Функция сигнализации о перегрузке в основном используется для контроля нагрузки и отправления сигналов тревоги о перегрузке в случае превышения допустимого значения тока (задаётся уставкой).

Микропроцессорные расцепители

- ЗАЩИТА ОТ КОРОТКОГО ЗАМЫКАНИЯ С КРАТКОВРЕМЕННОЙ ЗАДЕРЖКОЙ СРАБАТЫВАНИЯ

Функция защиты от короткого замыкания с кратковременной задержкой срабатывания предназначена для за защиты системы распределения электроэнергии от устойчивого короткого замыкания, вид короткого замыкания обычно возникает вследствие повреждения локальных проводов. Обычно электрический ток выходит за пределы диапазона перегрузки, но ток короткого замыкания не очень большой. Данную функцию можно охарактеризовать следующим образом:

Функция защиты от короткого замыкания с кратковременной задержкой срабатывания является выборочной. В случае короткого замыкания автоматический выключатель предусматривает задержку срабатывания и избирательную защиту нижнего и верхнего пределов нагрузки, не прерывая подачу энергии. Функция защиты от короткого замыкания с задержкой основывается на защите действительного значения силы тока (RMS), предусматривает защиту с кратковременной обратнозависимой задержкой срабатывания либо защиту с фиксированным временем срабатывания (время срабатывания задаётся уставкой), благодаря этому улучшается взаимодействие с нижестоящим предохранительным устройством. Функция защиты с кратковременной задержкой срабатывания контроллера РТ/РМ/РГ может быть дополнена функцией локальной блокировки. В случае если нижестоящий аппарат не отключится с заданной выдержной времени, вышестоящий должен отключится мгновенно и наоборот, если нижестоящий аппарат произвёл отключение повреждённого участка, то на вышестоящем аппарате срабатывает запрет на отключение. Для работы данной функции необходимы вход (DI) и выход (DO).

II. ФУНКЦИИ ЗАЩИТЫ ОТ КОРОТКОГО ЗАМЫКАНИЯ С КРАТКОВРЕМЕННОЙ ЗАДЕРЖКОЙ СРАБАТЫВАНИЯ КОНТРОЛЛЕРА РТ/РМ/РГ

Функции с обратно-зависимой кратковременной задержкой срабатывания:

Параметры	Значение, кратное току (I/Isd1)	Заданное время срабатывания	Точность времени задержки
Параметры бездействия	≤0,9	бездействие	—
Параметры действия	≥1,1	действие Примечание 1 и примечание 2	±10% (неустранимая абсолютная погрешность (±40 мсек.)

Функции защиты с обратно-зависимой кратковременной задержкой срабатывания такие же, как и функции защиты от перегрузки с длительной задержкой срабатывания, но время задержки срабатывания составляет одну десятую от времени длительной задержки срабатывания.

Например: Заданное значение длительной задержки: I_R

Заданное значение предела обратно-зависимой длительной задержки: Isd1=4Ir Tok короткого замыкания; $I=3I_R$ В данный момент активируется защита от перегрузки с длительной задержкой срабатывания, время задержки составляет T_R.

Изменение заданного значения: заданное значение длительной задержки: Заданное значение предела обратно-зависимой кратковременной задержки: Isd1=2Ir Tok короткого замыкания: 1=3Ir

В данный момент время задержки составляет Tr/10, и активируется защита от короткого замыкания с обратно-зависимой кратковременной задержкой срабатывания. Таким образом, для одного и того же значения тока короткого замыкания, обратно-зависимая задержка срабатывания защиты от перегрузки и обратно-зависи-мая кратковременная задержка срабатывания защиты от короткого замыкания различаются в девять раз.

Микропроцессорные расцепители

Независимо от того, применяется длительная или кратковременная обратно-зависимая задержка

срабатывания, если защитное устройство находится в «холодном» состоянии, т.е. количество тепла = 0, время задержки срабатывания не меньше заданного значения. Другими словами, если теоретическое значение времени, определенное на кривой функции, меньше времени фиксированной кратковременной задержки, время задержки срабатывания должно быть равно заданному времени фиксированной кратковременной задержки. В случае отказа в состоянии нагрева, т.е., количество тепла > 0, время задержки срабатывания не ограничивается временем, заданным для фиксированной кратковременной задержки.

Функции с фиксированной кратковременной задержкой срабатывания

Параметры	Значение, кратное току (I/Isd2)	Заданное время срабатывания	Точность времени задержки
Параметры бездействия	≤0,9	бездействие	—
Параметры действия	≥1,1	Заданное фиксированное время задержки tsd	±10% (неустранимая абсолютная погрешность (±40 мсек.)

• ТЕПЛОВАЯ ПАМЯТЬ ДЛЯ ОПТИМИЗАЦИИ ФУНКЦИИ ЗАЩИТЫ С КРАТКОВРЕМЕННОЙ ЗАДЕРЖКОЙ

Во избежание многократной или периодической перегрузки автоматического выключателя предусмотрена функция контроллера, которая отслеживает и регистрирует тепловое действие тока короткого замыкания. В случае увеличения теплового действия тока короткого замыкания до заданного уровня срабатывает автоматический выключатель. Пользователи контроллера PT/PM/PГ могут задать время охлаждения в зависимости от количества тепла: мгновенное, 10 мин, 20 мин, 30 мин, 45 мин, 1 ч, 2 ч, 3 ч или OFF (OFF - выключение функции тепловой памяти).

• МГНОВЕННАЯ ЗАЩИТА ОТ КОРОТКОГО ЗАМЫКАНИЯ

Мгновенная защита от короткого замыкания предназначена для устранения короткого замыкания в системе распределения электроэнергии. Данный тип отказа обычно называется междуфазным коротким замыка-нием. Ток короткого замыкания может достигать очень высоких значений, поэтому требуется мгновенное отключение. Защита основывается на действительном значении тока (RMS).

• ЗАЩИТА ОТ ЗАМЫКАНИЯ НА ЗЕМЛЮ (ДИФФЕРЕНЦИАЛЬНАЯ)

Функция защиты от замыкания на землю используется в случае отказа, вызванного повреждением изоляции оборудования и обычно предназначается для системы заземления нейтрали. Данная защита представляет собой векторную и дифференциальную защиту (определяет ток утечки по векторной сумме токов в фазных проводниках). В случае дифференциальной защиты от замыкании на землю контроллера PT/ PM/PГ предусмотрена локальная блокировка.

Защита от замыкания на землю или защита нейтрали разделена на 3PT, 4PT, 3P+N в зависимости от числа полюсов автоматического выключателя.

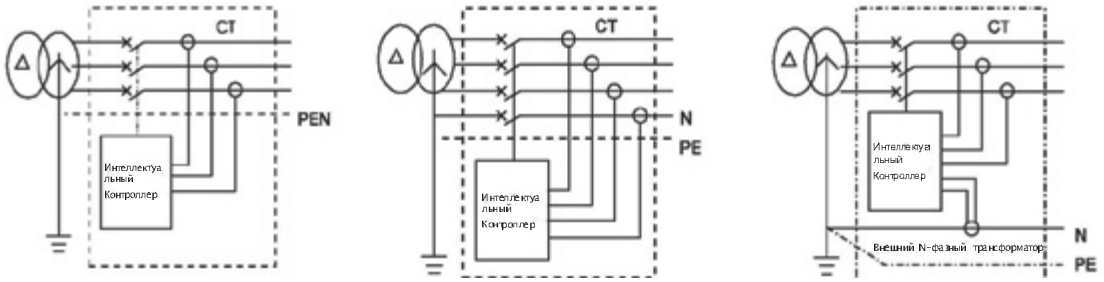

Микропроцессорные расцепители

• ФУНКЦИЯ СИГНАЛИЗАЦИИ О ЗАМЫКАНИИ НА ЗЕМЛЮ

Функция сигнализации о замыкании на землю и функция защиты от замыкании на землю являются независимыми, параллельными и имеют собственные параметры.

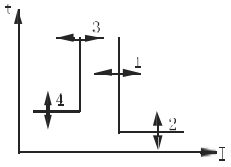

Рисунок

1: Порог срабатывания

2: Время задержки срабатывания

3: Порог возврата

4: Время задержки возврата

Как показано на Рисунке, функция защиты генерирует сигнал тревоги в зависимости от действительного значения тока замыкания на землю. Когда ток замыкания на землю больше порога срабатывания (1), запускается задержка сигнала тревоги. После истечения времени задержки срабатывания (2) выдается сигнал тревоги, и срабатывает DO сигнализации о замыкании на землю. Когда ток замыкания на землю меньше порога возврата (3), запускается задержка возврата. После истечения времени задержки возврата (4) удаляется сигнал, и возвращается сигнал тревоги о замыкании на землю DO Значение порога возврата должно быть меньше или равно порогу срабатывания.

Заданные значения сигнализации от замыкания на землю указаны в Таблице

• ЗАЩИТА ЛИНИИ НЕЙТРАЛИ (4P, 3P+N)

Контроллер предусматривает различные функции защиты нейтрали в зависимости от области применения. Если сечение нейтрального проводника меньше чем у фазных, то можно отстроить срабатывание защиты нейтрали при токе 50% от In; Если в электрической сети наблюдаются гармоники значительной величины, то можно использовать в за-щите удвоенное значение уставки или умножить уставку на коэффициент 1.6. Уставки указаны в Таблице. Уставки защиты линии нейтрали

Вид защиты линии нейтрали	Описание
50%	~ В случае перегрузки в нейтрали, величина тока срабатывания защиты от перегрузки равна половине от значения уставки. ~ В случае короткого замыкания с кратковременной задержкой в нейтрали, величина тока срабатывания защиты равна половине от значения уставки. ~ В случае неустойчивого короткого замыкания в нейтрали, величина тока срабатывания защиты равна значению уставки. ~ В случае замыкания на землю в нейтрали, величина тока срабатывания защиты равна значению уставки.
100%	~ В случае перегрузки в нейтрали, величина тока срабатывания защиты от перегрузки равна значению уставки. ~ В случае короткого замыкания с кратковременной задержкой в нейтрали, величина тока срабатывания защиты равна значению уставки. ~ В случае неустойчивого короткого замыкания в нейтрали, величина тока срабатывания защиты равна значению уставки. ~ В случае замыкания на землю в нейтрали, величина тока срабатывания защиты равна значению уставки.
160%	~ В случае перегрузки в нейтрали, величина тока срабатывания защиты равна значению уставки, умноженному на 1.6. ~ В случае КЗ с кратковременной задержкой в нейтрали, величина тока срабатывания защиты равна значению уставки, умноженному на 1.6. ~ В случае неустойчивого короткого замыкания в нейтрали, величина тока срабатывания защиты равна значению уставки. ~ В случае замыкания на землю в нейтрали, величина тока срабатывания защиты равна значению уставки.
200%	~ В случае перегрузки в нейтрали, величина тока срабатывания защиты равна удвоенному значению уставки. ~ В случае короткого замыкания с кратковременной задержкой в нейтрали, величина тока срабатывания защиты равна удвоенному значению уставки. ~ В случае неустойчивого короткого замыкания в нейтрали, величина тока срабатывания защиты равна значению уставки. ~ В случае замыкания на землю в нейтрали, величина тока срабатывания защиты равна значению уставки.
ВЫКЛ	Функция защиты линии нейтрали выключена

• ЗАЩИТА ОТ НЕСИММЕТРИИ ТОКОВ

Функция защиты от несимметрии токов предназначена для защиты от обрыва фазы и от несимметрии токов в фазах. Если задан режим «alarm» (сигнализация), то принцип действия идентичен принципу действия защиты от замыкания на землю. Несимметрия токов показана на Рисунке.

Метод расчета коэффициента несимметрии: $I_{несим.} = \frac{|Emax|}{Iavg} \times 100\%$

$$Iavg = \frac{I_1 + I_2 + I_3}{3}$$

Где Iavg означает среднее действительное значение тока в трех фазах II, I2,13 Emax: Максимальное значение разницы между током в каждой фазе и Iavg

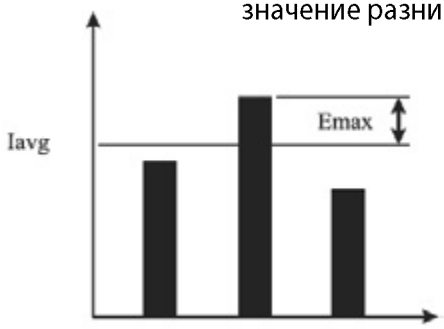

Несимметрия токов

• ЗАЩИТА MCR

Функция защиты MCR предназначена для защиты автоматического выключателя на момент включения и предотвращения включения АВ "на короткое замыкание"

Если при замыкании автоматического выключателя возникает ток больше, чем включающая способность автоматического выключателя (включая случай, когда контроллер не подключен к стандартному рабочему источнику питания), контроллер отправляет сигнал на отключение в течение 100 мсек, и автоматический выключатель мгновенно размыкается.

Уставки функции защиты MCR

Наименование параметра	Заданный диапазон	Длина шага
Уставка по току срабатывания защиты MCR	1～20In	In (сейчас фиксированное значение)

Функции защиты MCR

Параметры	Значение, кратное току (I/Ii)	Заданное время срабатывания
Параметры бездействия	≤0,80	бездействие
Параметры действия	≥1,0	＜20 мсек действие

Микропроцессорные расцепители

• КОНТРОЛЬ НАГРУЗКИ

Функция контроля нагрузки используется для управления нагрузкой в цепи и срабатывает в зависимости от мощности или тока.

Функция контроля нагрузки контроллера предусматривает сигнализацию и два выборочных способа срабатывания:

СПОСОБ 1: Функция независимо контролирует нагрузку в цепях. Когда рабочие параметры превышают уставку, соответствующий DO контроля нагрузки задерживает срабатывание (необходимо подключить блок сигнализации), контролирует и при необходимости отключает нагрузку защищаемой цепи, а также обеспечивает подачу питания главной системы.

СПОСОБ 2: Обычно используется для контроля нагрузки одной и той же цепи. Когда рабочие параметры превышают начальное значение, DO «контроль нагрузки 1» задерживает срабатывание (к режимам срабатывания относится импульсный режим или равномерный режим) для отключения нагрузки цепи. Если значение параметра меньше значения возврата после устранения перегрузки, DO «контроль нагрузки 1» возвращает значение через заданное время задержки, а DO «контроль нагрузки 2» срабатывает (равномерный режим или импульсный режим), предельная нагрузка будет включена, а питание системы будет восстановлено.

Принцип действия функции контроля нагрузки по току

Режимы и параметры действия функции контроля нагрузки по току показаны на рисунке, где ток является рабочим параметром.

Функция защиты с обратно-зависимой задержкой срабатывания аналогична функции защиты от перегрузки. Кривая и значение времени срабатывания задаются независимо друг от друга. В случае способа 2 время задержки восстановления нагрузки является фиксированным.

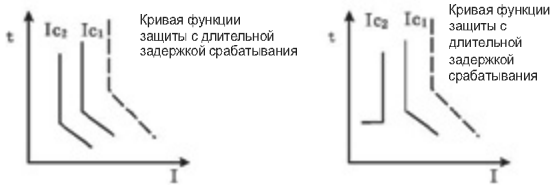

(A) Способ 1 (b) Способ 2

Режимы и параметры срабатывания функции контроля нагрузки по току

ПРИМЕЧАНИЕ: В случае способа 2 начальное значение Id должно быть больше или равно возвращаемому значению Ic2.

Принцип действия функции контроля нагрузки по активной мощности:

Режимы и параметры срабатывания функции контроля нагрузки по мощности контроллера PT/PM/PГ показаны на рисунке, где активная мощность системы является рабочим параметром. Время задержки разгрузки и восстановления является фиксированным.

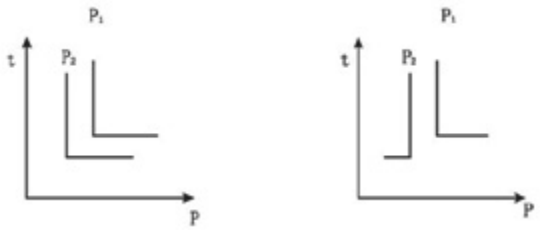

(A) Способ 1 (b) Способ 2

Режимы и параметры срабатывания функции контроля нагрузки по мощности

ПРИМЕЧАНИЕ: В случае способа 2 начальное значение P1 должно быть больше или равно возвращаемому значению P2.

В случае функции защиты с помощью контроля нагрузки при отсутствии выхода и реле остается включенным только индикатор отказа/тревоги контроллера (что указывает на тревогу) без отключения. Если необходимо отключить/восстановить нагрузку, необходимо подключить блок сигнализации. Пользователи должны настроить реле для управления включением/выключением автоматического выключателя.

Микропроцессорные расцепители

• ЗАЩИТА ОТ ПЕРЕНАПРЯЖЕНИЯ И ПОНИЖЕННОГО НАПРЯЖЕНИЯ

I. ЗАЩИТА ОТ ПОНИЖЕННОГО НАПРЯЖЕНИЯ

Контроллер измеряет действительное значение напряжения первичной цепи. Когда напряжение в защищаемой цепи меньше уставки защиты от пониженного напряжения, срабатывает функция защиты от пониженного напряжения. Когда максимальное значение напряжения трехфазной цепи больше уставки защиты от перенапряжения, срабатывает аварийная сигнализация.

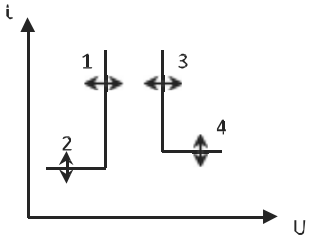

1: Порог срабатывания
2: Время задержки срабатывания
3: Порог возврата
4: Время задержки возврата

Принцип действия функции защиты от низкого напряжения

Когда максимальное значение напряжения меньше порога срабатывания (1), подается сигнал тревоги или запускается задержка срабатывания. После истечения времени задержки срабатывания (2) подается сигнал тревоги или отключения, затем срабатывает DO защиты от пониженного напряжения. Когда максимальное значение напряжения больше порога возврата (3), запустится задержка возврата. После истечения времени задержки возврата (4) тревога будет устранена, и восстановится DO низкого напряжения.

Соответствующие уставки функции защиты от низкого напряжения

Уставки функции защиты от низкого напряжения

Наименование параметра	Заданный диапазон	Длина шага	Примечания
Уставка начала защиты	100В～возвращаемое значение	1В	
Уставка времени задержки срабатывания защиты	0,2～60 сек.	0,1 сек	
Уставка возврата срабатывания защиты	Начальное значение～1200В	1В	Возвращаемое значение должно быть больше или равно начальному значению, если только задан режим выполнения «сигнализация».
Время задержки возврата защиты	0,2～60 сек.	0,1 сек	
Выход DO функции защиты с сигнализацией	Задайте один DO блока сигнализации как «отказ из-за низкого напряжения». (Это необязательно. Если данный выход не был задан, информацию о тревоге можно вывести на экран контроллера без выхода контакта).		
Режим выполнения защиты	Тревога/срабатывание/замыкание		

Параметры действия функции защиты от пониженного напряжения

Параметры действия функции защиты от низкого напряжения

Параметры	Значение, кратное напряжению (Umax/уставка срабатывания)	Заданное время срабатывания	Точность времени задержки
Параметры бездействия	＞1,1	бездействие	—
Параметры действия	≤0,9	Срабатывает в зависимости от заданного времени задержки	±10% (неустранимая абсолютная погрешность (±40 мсек.)

Микропроцессорные расцепители

Работа ЗАЩИТЫ ОТ ПОНИЖЕННОГО НАПРЯЖЕНИЯ в режиме сигнализация

Параметры	Значение, кратное напряжению (Umax/уставка возврата)	Заданное время срабатывания	Точность времени задержки
Без возврата	＜0,9	без возврата	—
Возврат	≥1,1	Возврат в зависимости от заданного времени задержки	±10% (неустранимая абсолютная погрешность (±40 мсек.)

II. ЗАЩИТА ОТ ПЕРЕНАПРЯЖЕНИЯ

Контроллер измеряет действительное значение напряжения первичной цепи. Когда напряжение больше уставки, а именно максимальное значение напряжение трехфазной цепи меньше уставки защиты от перенапряжения, срабатывает функция защиты от перенапряжения с действием на отключение. Когда максимальное значение напряжения трехфазной цепи меньше возвращаемого значения, защита работает в режиме сигнализации.

Принцип действия функции защиты от перенапряжения

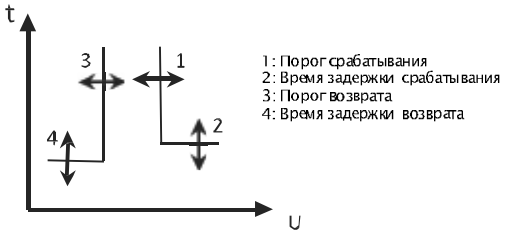

Принцип действия функции защиты от перенапряжения

Когда минимальное значение напряжения больше порога срабатывания (1), подается сигнал тревоги или запускается задержка срабатывания. После истечения времени задержки срабатывания (2) подается сигнал тревоги или отключения, и срабатывает DO перенапряжения. Если режим выполнения - «сигнализация», и минимальное значение напряжения сети меньше порога возврата (3), после сигнализации запустится задержка возврата. После истечения времени задержки возврата (4) тревога будет устранена, и восстановится DO перенапряжения.

Соответствующие уставки функции защиты от перенапряжения перенапряжению

Наименование параметра	Заданный диапазон	Длина шага	Примечания
Уставка начала защиты	Возвращаемое значение ～ 1200В	1В	
Заданное время задержки срабатывания функции защиты	0,2～60 сек.	0,1 сек	
Уставка возврата срабатывания защиты	100 В～начальное значение	1В	Начальное значение должно быть больше или равно возвращаемому значению, если только задан режим выполнения «сигнализация».
Время задержки возврата защиты	0,2～60 сек.	0,1 сек	
Сигнализация защиты	Задайте один DO блока сигнализации как выход «отказ при перенапряжении». (Это необязательно. Если выход не задан, информацию о тревоге можно отобразить на экране контроллера, без выхода контакта).		
Режим выполнения защиты	Тревога/срабатывание,		

Микропроцессорные расцепители

ПАРАМЕТРЫ СРАБАТЫВАНИЯ ФУНКЦИИ ЗАЩИТЫ ОТ ПЕРЕНАПРЯЖЕНИЯ

Параметры	Значение, кратное напряжению (Umin/уставка срабатывания)	Заданное время срабатывания	Точность времени задержки
Параметры бездействия	< 0,9	бездействие	—
Параметры действия	≥1,1	Срабатывает в зависимости от заданного времени задержки	±10% (неустранимая абсолютная погрешность (±40 мсек.)

ПАРАМЕТРЫ СИГНАЛИЗАЦИИ ФУНКЦИИ ЗАЩИТЫ ОТ ПЕРЕНАПРЯЖЕНИЯ

Данный параметр доступен, когда режим выполнения - «сигнализация»

Параметры	Значение, кратное напряжению (Umax/уставка возврата)	Заданное время срабатывания	Точность времени задержки
Без возврата	≥1,1	без возврата	—
Возврат	≤0,9	Возврат в зависимости от заданного времени задержки	±10% (неустранимая абсолютная погрешность (±40 мсек.)

- Измерение коэффициента нессиметрии напряжений График коэффициента несимметрии напряжений показан на Рисунке :

  С помощью данной функции можно рассчитать процент несимметрии напряжений в трёхфазной сети

$$Uunbal = \frac{|Emax|}{Uavg} \times 100\%$$

$$Uavg = \frac{U_{12} + U_{23} + U_{31}}{Uavg}$$

Uavg: Среднее RMS значений напряжения в трех цепях

Emax: Максимальное значение разницы между напряжением каждой цепи и Uavg

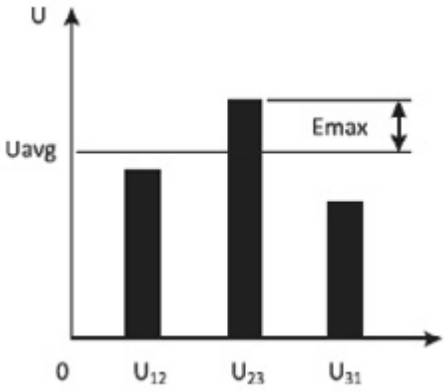

Коэффициент несимметрии напряжений

I. СООТВЕТСТВУЮЩИЕ УСТАВКИ ФУНКЦИИ ЗАЩИТЫ ОТ НЕСИММЕТРИИ НАПРЯЖЕНИЙ

Соответствующие уставки функции защиты от несимметрии напряжений

Наименование параметра	Заданный диапазон	Длина шага	Примечания
Уставка начала защиты	2%～30%	1%	
Заданное время задержки срабатывания функции защиты	0,2～60 сек.	0,1 сек	
Уставка возврата срабатывания функции защиты	2%～Начальное значение	1%	Данная уставка доступна, только если режим выполнения — «сигнализация» (возвращаемое значение должно быть больше или равно начальному значению)
Время задержки возврата защиты	0,2～60 сек.	0,1 сек	
Сигнализация защиты	Задайте один DO блока сигнализации как выход «сигнализации несимметрии U». (Это необязательно. Если выход не задан, информацию о тревоге можно отобразить на экране контроллера, без выхода контакта).		
Режим выполнения защиты	Тревога/срабатывание		

Микропроцессорные расцепители

II. ПАРАМЕТРЫ ДЕЙСТВИЯ ФУНКЦИИ ЗАЩИТЫ ОТ НЕСИММЕТРИИ НАПРЯЖЕНИЙ

Параметры действия функции защиты от несимметрии напряжений указаны в таблице:

Параметры действия функции защиты от несимметрии напряжений

Параметры	Фактический коэффициент несимметрии напряжений / уставка	Заданное время срабатывания	Точность времени задержки
Функции бездействия	≤0,9	бездействие	—
Параметры действия	≥1,1	Срабатывает в зависимости от заданного времени задержки	±10% (неустранимая абсолютная погрешность (±40 мсек.)

III. ПАРАМЕТРЫ СИГНАЛИЗАЦИИ О НЕСИММЕТРИИ НАПРЯЖЕНИЙ УКАЗАНЫ В ТАБЛИЦЕ :

Параметры сигнализации о несимметрии напряжений (данный параметр включен, если режим выполнения - «сигнализация»)

Параметры	Фактический коэффициент несимметрии напряжений / уставка	Заданное время срабатывания	Точность времени задержки
Без возврата	≥1,1		
Возврат	≤0,9	Возврат в зависимости от заданного времени задержки	±10% (неустранимая абсолютная погрешность (±40 мсек.)

ЗАЩИТА ОТ НЕПРАВИЛЬНОГО ЧЕРЕДОВАНИЯ ФАЗ

Чередование фаз определяется в напряжении первичной обмотки. Когда определяемое направление последовательности чередования фаз такое же, как и изначальное направление, срабатывает функция защиты. Когда функция защиты срабатывает мгновенно, и отсутствует однофазное или многофазное напряжение, данная функция будет автоматически отключена.

Параметры функции защиты от неправильного чередования фаз указаны в таблице.

Параметры функции защиты от неправильного чередования фаз

Наименование параметра	Заданный диапазон	Примечания
Последовательность чередования фаз	Δф: A, B, C / Δф: A, C, B	
Выход DO функции защиты с сигнализацией	Задайте один DO блока сигнализации как выход «отказа в связи с неправильным чередованием фаз». (Это необязательно. Если данный выход не задан, информацию о тревоге можно отобразить на экране контроллера, без выхода контакта);	
Режим выполнения защиты	Тревога/срабатывание/замыкание	

• ЗАЩИТА ОТ ПОНИЖЕННОЙ И ПОВЫШЕННОЙ ЧАСТОТЫ

I. ЗАЩИТА ОТ ПОНИЖЕННОЙ ЧАСТОТЫ

Контроллер проверяет частоту и напряжение системы и может выполнять защиту независимо от того, слишком высокая частота или слишком низкая. Принцип и параметры действия функции защиты от повышенной и пониженной частоты такие же, как и у функции защиты от перенапряжения и пониженного напряжения.

Уставки функции защиты от пониженной частоты указаны в таблице:

Уставки функции защиты от пониженной частоты

Наименование параметра	Заданный диапазон	Длина шага	Примечания
Уставка начала защиты	45,0 Гц～возвращаемое значение	0,5 Гц	
Уставка времени задержки срабатывания функции защиты	0,2～5.0 сек.	0,1 сек	
Уставка возврата срабатывания защиты	Начальное значение ～65,0 Гц	0,5 Гц	Данная уставка доступна, только если режим выполнения - «сигнализация» (возвращаемое значение должно быть больше или равно начальному значению)
Время задержки возврата защиты	0,2～36,0 сек	0,1 сек	
Сигнализация защиты	Задайте один DO блока сигнализации как выход «отказ в связи с пониженной частотой». (Если данный выход не задан, информацию о тревоге можно отобразить на экране контроллера, без выхода контакта).		
Режим выполнения защиты	Тревога/срабатывание/замыкание		

Микропроцессорные расцепители

II. ЗАЩИТА ОТ ПОВЫШЕННОЙ ЧАСТОТЫ

Контроллер проверяет частоту и напряжение системы и может выполнять защиту независимо от того, слишком высокая частота или слишком низкая. Принцип и параметры действия функции защиты от повышенной и пониженной частоты такие же, как и у функции защиты от перенапряжения и пониженного напряжения. Уставки функции защиты от повышенной частоты указаны в таблице.

Уставки функции защиты от повышенной частоты (уставка пониженной частоты должна быть меньше уставки повышенной частоты)

Наименование параметра	Заданный диапазон	Длина шага	Примечания
Уставка начала защиты	Возвращаемое значение ～65,0 Гц	0,5 Гц	
Уставка времени задержки срабатывания функции защиты	0,2～5,0 сек	0,1 сек	
Уставка возврата срабатывания защиты	45,0 Гц ～начальное значение	0,5 Гц	Данная уставка доступна, только если режим выполнения - «сигнализация» (возвращаемое значение должно быть больше или равно начальному значению)
Время задержки возврата защиты	0,2～36,0 сек	0,1 сек	
Сигнализация защиты	Задайте один DO блока сигнализации как выход «отказ в связи с повышенной частотой». (Если данный выход не задан, информацию о тревоге можно отобразить на экране контроллера, без выхода контакта).		
Режим выполнения защиты	Тревога/срабатывание/замыкание		

- Защита требуемого значения (ток)
  Требуемое действительное значение RMS тока каждой фазы рассчитывается в пределах скользящего временного интервала. Когда требуемое значение превышает предел, срабатывает функция защиты. Когда режим выполнения - «сигнализация», принцип действия данной функции такой же, как и у функции сигнализации о замыкании на землю. Уставки скользящего временного интервала указаны в пункте меню «Настройки измерения». Функция защиты требуемого значения задается отдельно для каждой фазы:
- Максимальное требуемое значение тока фазы A
- Максимальное требуемое значение тока фазы B
- Максимальное требуемое значение тока фазы C
- Максимальное требуемое значение тока фазы N (не зависит от уставки функции защиты линии нейтрали)

I. СООТВЕТСТВУЮЩИЕ УСТАВКИ ФУНКЦИИ ЗАЩИТЫ ТРЕБУЕМОГО ЗНАЧЕНИЯ ДЛЯ КАЖДОЙ ФАЗЫ СООТВЕТСТВУЮЩИЕ УСТАВКИ ФУНКЦИИ ЗАЩИТЫ ТРЕБУЕМОГО ЗНАЧЕНИЯ ДЛЯ КАЖДОЙ ФАЗЫ УКАЗАНЫ В ТАБЛИЦЕ:

Соответствующие уставки функции защиты требуемого значения для каждой фазы

Наименование параметра	Заданный диапазон	Длина шага	Примечания
Уставка начала защиты	(0,2～1,0) In	1A	
Уставка времени задержки срабатывания функции защиты	15～1500 сек	0,1 сек	
Уставка возврата срабатывания защиты	0,2In～начальное значение	1A	Данный параметр доступен, только если используется режим выполнения «сигнализация»
Время задержки возврата защиты	15～1500 сек	0,1 сек	
Выход DO функции защиты с сигнализацией	Задайте один DO блока сигнализации как «отказ в связи с требуемым значением» или «отказ в связи с требуемым значением для каждой фазы». (Это необязательно. Если данный выход не был задан, информацию о тревоге можно вывести на экран контроллера без выхода контакта).		
Режим выполнения защиты	Тревога/срабатывание/замыкание		

II. ПАРАМЕТРЫ ДЕЙСТВИЯ ФУНКЦИИ ЗАЩИТЫ ТРЕБУЕМОГО ЗНАЧЕНИЯ ПАРАМЕТРЫ ДЕЙСТВИЯ ФУНКЦИИ ЗАЩИТЫ ТРЕБУЕМОГО ЗНАЧЕНИЯ УКАЗАНЫ В ТАБЛИЦЕ:

Параметры действия функции защиты требуемого значения

Наименование параметра	Заданный диапазон	Длина шага	Примечания
Параметры бездействия	≤0,9	бездействие	—
Параметры действия	≥1,1	Срабатывает в зависимости от заданного времени задержки	±10% (неустранимая абсолютная погрешность (±40 мсек.)

Микропроцессорные расцепители

• Защита от обратной мощности

Функция защиты от обратной мощности производит суммирование значений активной мощности трех фаз. Когда направление потока мощности противоположно направлению потока мощности, заданному пользователями, и больше уставки, срабатывает функция защиты. Направления мощности и питания вводного провода указываются в пункте меню «Настройка измерения», которые должны соответствовать фактической ситуации. Принцип действия данной функции такой же, что и у функции защиты от перенапряжения.

I. СООТВЕТСТВУЮЩИЕ УСТАВКИ ФУНКЦИИ ЗАЩИТЫ ОТ ОБРАТНОЙ МОЩНОСТИ СООТВЕТСТВУЮЩИЕ УСТАВКИ ФУНКЦИИ ЗАЩИТЫ ОТ ОБРАТНОЙ МОЩНОСТИ УКАЗАНЫ В ТАБЛИЦЕ:

Таблица 33 Соответствующие уставки функции защиты от обратной мощности

Наименование параметра	Заданный диапазон	Длина шага	Примечания
Уставка начала защиты	5～500 кВт	1 кВт	
Уставка времени задержки срабатывания функции защиты	0,2～20 сек	0,1 сек	
Уставка возврата срабатывания защиты	5 кВт ～начальное значение	1 кВт	Данная уставка доступна, только если режим выполнения - «сигнализация» (возвращаемое значение должно быть больше или равно начальному значению)
Время задержки возврата защиты	1,0～360s	0,1 сек	
Сигнализация защиты	Задайте DO блока сигнализации как выход «отказ, связанный с мощностью». (Если данный выход не задан, информацию о тревоге можно отобразить на экране контроллера, без выхода контакта).		
Режим выполнения защиты	Тревога/срабатывание/замыкание		

II. ПАРАМЕТРЫ ДЕЙСТВИЯ ФУНКЦИИ ЗАЩИТЫ ОТ ОБРАТНОЙ МОЩНОСТИ

Параметры действия функции защиты от обратной мощности указаны в таблице:

Параметры	Значение обратной мощности/уставка	Заданное время срабатывания	Точность времени задержки
Параметры бездействия	≤0,9	бездействие	—
Параметры действия	≥1,1	Срабатывает в зависимости от заданного времени задержки	±10% (неустранимая абсолютная погрешность (±40 мсек.)

III. ПАРАМЕТРЫ ВОЗВРАТА СИГНАЛИЗАЦИИ ФУНКЦИИ ЗАЩИТЫ ОТ ОБРАТНОЙ МОЩНОСТИ

Параметры возврата сигнализации функции защиты от обратной мощности указаны в таблице:

Параметры возврата сигнализации функции защиты от обратной мощности (данный параметр доступен, если режим выполнения - «сигнализация»)

Параметры	Фактический коэффициент несимметрии напряжений/уставка	Заданное время срабатывания	Точность времени задержки
Без возврата	≥1,1	без возврата	—
Возврат	≤0,9	Возврат в зависимости от заданного времени задержки	±10% (неустранимая абсолютная погрешность (±40 мсек.)

Микропроцессорные расцепители

• ЛОКАЛЬНАЯ СЕЛЕКТИВНАЯ БЛОКИРОВКА

Локальная селективная блокировка включает в себя блокировку при коротком замыкании и блокировку при замыкании на землю. В одной цепи питания при подключении двух и более автоматических выключателей с взаимодействием «главный элемент-второстепенный элемент»:

• В случае отказа из-за короткого замыкания или замыкания на землю на выходе (например, положение 1) нижестоящие автоматические выключатели №2 ~ №4мгновенно срабатывают и передает сигнал срабатывания локальной блокировки верхнемуавтоматическому выключателю №1. Главный автоматический выключатель (автоматический выключатель №1) выполняет задержку срабатывания в зависимости от уставки функции защиты от короткого замыкания или замыкания на землю после получения сигнала срабатывания локальной блокировки. Если ток короткого замыкания исчезает во время задержки верхнего автоматического выключателя, функция защиты не включится, а главный автоматический выключатель не сработает; если ток короткого замыкания не исчез после выключения нижнего автоматического выключателя, верхний автоматический выключатель сработает всоответствии с уставками функции защиты от короткого замыкания или замыкания на землю и отключинеисправный провод.

• Когда отказ из-за короткого замыкания или замыкания на землю возникает между верхним автоматическим выключателем (автоматический выключатель №1) и нижним автоматическим выключателем (автоматические выключатели №2~№4) (например, положение (D), верхний автоматический выключатель еще не получил сигнал о локальной блокировке, вследствие чего он мгновенно срабатывает и отключает неисправный провод.

Схема локальной блокировки показана на Рисунке:

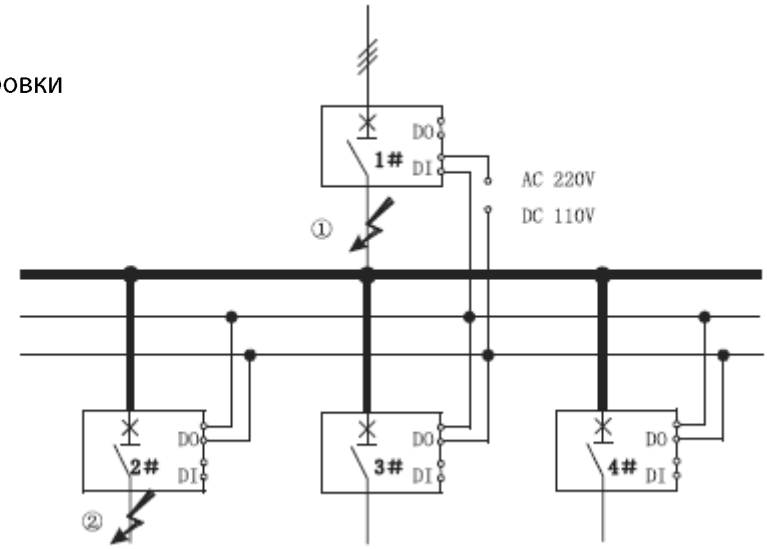

• Уставка параметра:

1) Верхний автоматический выключатель должен иметь хотя бы один DI в качестве контрольного выхода локальной блокировки;

2) Верхний автоматический выключатель должен иметь хотя бы один DO в качестве выхода для подачи сигнала о локальной блокировке;

• ФУНКЦИЯ ИЗМЕРЕНИЯ

• Измерение тока (полюс фазы, N-полюс, замыкание на землю)

Режим измерения:

Измерение значения мгновенного тока (RMS) включает в себя: Измерение I_1, I_2, I_3 и I_N, тока замыкания на землю Ig, остаточного тока I△n и автоматическое отслеживание изменения частоты в сети 50 Гц/60 Гц.

Диапазон измерения:

I_1, I_2, I_3 не более 20 In (номинальный ток автоматического выключателя).

Микропроцессорные расцепители

- ТОЧНОСТЬ ИЗМЕРЕНИЯ: В ПРЕДЕЛАХ 2In С ПОГРЕШНОСТЬЮ ±1,5%; ПОГРЕШНОСТЬЮ ±5% В СЛУЧАЕ ТОКА БОЛЬШЕ 2In. ОТОБРАЖЕНИЕ В ВИДЕ ГИСТОГРАММЫ (КОНТРОЛЛЕР PT)

Контроллер отображает значение тока линий A, B, C и нейтрали (в зависимости от выбранного типа системы) в виде гистограммы и процент заданного значения тока относительно перегрузки (относительно номинального тока в случае отключения перегрузки).

Измерение напряжения (напряжения фазы, напряжения сети, коэффициента несимметрии напряжений)

ДИАПАЗОН ИЗМЕРЕНИЯ:

Напряжение сети (трехфазное напряжение): 0В—1200В;

Напряжение фазы (измерение напряжения в линии нейтрали): 0—600В.

Точность измерения: ±1,5%

Определение последовательности чередования фаз:

Отображение последовательности чередования фаз. Если функция измерения напряжения отключена, определение последовательности чередования фаз недоступно.

ИЗМЕРЕНИЕ ЧАСТОТЫ:

Диапазон измерения: 40 Гц—65 Гц;

Погрешность: ±0,05 Гц.

ПРИМЕЧАНИЕ:
Частотный сигнал получают из напряжения фазы A.

Измерение мощности (активная мощность, реактивная мощность, полная мощность)

РЕЖИМ ИЗМЕРЕНИЯ:

Измерение фактической активной и реактивной мощности;

ИЗМЕРЯЕМЫЙ ПАРАМЕТР:

Активная, реактивная и полная мощность системы.

Активная, реактивная и полная мощность каждой фазы (не применимо к трехфазной системе).

ДИАПАЗОН ИЗМЕРЕНИЯ:

Активная мощность: -32768 кВт~+32767 кВт;

Реактивная мощность: -32768 квар~+32767квар;

Полная мощность: 0 кВА~65535 кВА;

Погрешность: ±2,5%.

Измерение коэффициента мощности:

ИЗМЕРЯЕМЫЙ ПАРАМЕТР:

Коэффициенты мощности системы;

Коэффициент мощности каждой фазы (не применимо к трехфазной трехпроводной системе).

ДИАПАЗОН ИЗМЕРЕНИЯ:

Диапазон: -1,00~+1,00, погрешность: ±0,02;

Измерение электрической энергии (активная электроэнергия, реактивная электроэнергия, полная электроэнергия)

ИЗМЕРЯЕМЫЙ ПАРАМЕТР:

Входная активная мощность (E_{Pin}), входная реактивная мощность (E_{Qin});

- ВЫХОДНАЯ РЕАКТИВНАЯ МОЩНОСТЬ (E_{POUT}), ВЫХОДНАЯ РЕАКТИВНАЯ МОЩНОСТЬ (E_{QOUT});

Общая активная мощность (E_P), общая реактивная мощность (E_Q) и общая полная мощность (E_S).

Диапазон измерения:

Активная мощность: 0—4294967295 кВт-ч;

Реактивная мощность: 0—4294967295 кВА-ч;

Полная мощность: 0—4294967295 кВА-ч.

Точность измерения

Погрешность отображения электрической энергии — 2,5%;

Значение электрической энергии является «общим абсолютным значением».

Представляет собой сумму значений входной и выходной мощности:

$$EP = \sum EP\text{in} + \sum EP\text{out} \qquad EQ = \sum EQ\text{in} + \sum EQ\text{out}$$

- ИЗМЕРЕНИЕ ТРЕБУЕМОГО ЗНАЧЕНИЯ (СИЛА ТОКА, МОЩНОСТЬ)

I. ИЗМЕРЕНИЕ ПОТЕБЛЕНИЯ ТОКА

Измеряемый параметр: Измеряется требуемое значение тока I_1, I_2, I_3, I_N (в зависимости от выбранного вида системы) и задаются временные параметры измерения требуемого значения тока.

Режим измерения

Скользящий интервал: диапазон скользящего временного интервала: 5~60 мин.

Диапазон измерения: Такой же, как и диапазон для измерения действительного значения тока.

Точность измерения: В пределах 2In с погрешностью ±1,5%;

погрешностью ±5% в случае тока больше 2In.

II. ИЗМЕРЕНИЕ ПОТРЕБЛЕНИЯ МОЩНОСТИ

Измеряемый параметр: Требуемое значение активной мощности P,

реактивной мощности Q и полной мощности S системы.

Режим измерения

Скользящий интервал: диапазон скользящего временного интервала: 5~60 мин.

Диапазон измерения: Такой же, как и диапазон измерения действительного значения мощности.

Точность измерения: ±2,5%

- Измерение гармоник

Гармоника является наиболее часто встречающейся проблемой в современном электрическом оборудовании. В случае возникновения гармоники форма кривой тока или напряжения искажается и больше не является абсолютной синусоидальной кривой. Искаженная форма кривой тока или напряжения вли-яет на распределение электрической энергии, вследствие чего качество электропитания не являетсяоптимальным.

Гармоника возникает из-за нелинейной нагрузки. Когда форма кривой тока нагрузки не совпадает с формой кривой напряжения, данное явление называется нелинейной нагрузкой. Стандартная нелинейная нагрузка обычно используется для силового электронного оборудования. Сегмент данного типа оборудования на потребительском рынке электроники растет. К оборудованию с нелинейной нагрузкой относятся: электрическая сварочная машина, электродуговая печь, выпрямитель, устройство регулирования скорости асинхронного двигателя или двигателя постоянного тока, компьютер, копировальный аппарат, факс-аппарат, ТВ, микроволновая печь, неоновая лампа и блок бесперебойного пи-тания и т.д. Нелинейная нагрузка также может быть вызвана преобразователем или другим оборудованием.

Микропроцессорные расцепители

I. ОПИСАНИЕ ГАРМОНИКИ

Один сигнал состоит из нескольких частей:

- Исходный сигнал синусоидальной кривой с частотой основной волны;
- Другой сигнал синусоидальной кривой (гармоника) с целым кратным частоты основной волны;
- Постоянная составляющая (в некоторых случаях).

ЛЮБОЙ СИГНАЛ МОЖЕТ БЫТЬ ПРЕДСТАВЛЕН В ВИДЕ СЛЕДУЮЩЕЙ ФОРМУЛЫ:

$$y(t)=Y_0+\sum_{n=1}^{\infty} Yn \times \sin(n\omega t-\varphi n)$$

ГДЕ:

Y0 — постоянная составляющая (обычно равная 0)
Yn — значение RMS n-ой гармоники
ω — угловая частота основной волны
φn — фазовое смещение гармоники, когда t = 0

Номер гармоники п означает N-ую гармонику. Это сигнал синусоидальной кривой с частотой п, кратной частоте основной волны, например, формы кривых тока и напряжения обычно имеют следующие параметры:

- Частота основной волны составляет 50 Гц;
- Частота второй гармоники равна 100 Гц;
- Частота третьей гармоники составляет 150 Гц;

Искаженная форма кривой — это результат наложения множества гармоник на форму основной волны. Как показано на рисунке:

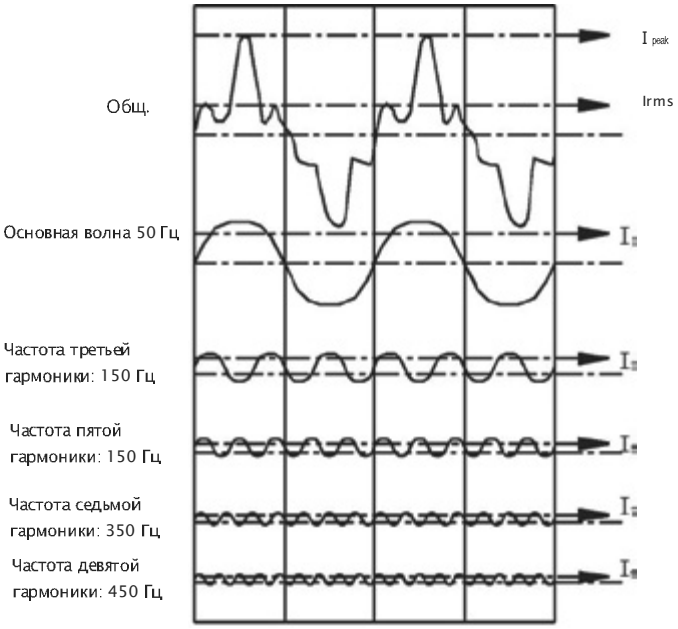

II. ВЛИЯНИЕ ГАРМОНИК

Токи высших гармоник полезной работы не выполняют, но перегружают сеть, что приводит к её преждевременному износу и выходу из строя

- ГАРМОНИКИ НАПРЯЖЕНИЯ, ОТСОРТИРОВАННЫЕ В ЧЕТНОМ И НЕЧЕТНОМ ПОРЯДКЕ И ПРИЕМЛЕМЫЕ УРОВНИ ГАРМОНИКИ УКАЗАНЫ В ТАБЛИЦЕ:

Приемлемый уровень гармоник

Нечетные гармоники (не кратные 3)		Нечетные гармоники (кратные 3)		Четные гармоники	
Порядковый №	НВ	Порядковый №	НВ	Порядковый №	НВ
5	6	3	5	2	2
7	5	9	1,5	4	1
11	3,5	15	0,3	6	0,5
13	3	21	0,2	8	0,5
17	2	>21	0,2	10	0,5
19	1,5	-	-	12	0,2
23	1,5	-	-	>12	0,2
25	1,5	-	-	-	-

IV. НЕЧЕТНЫЕ ГАРМОНИКИ НИЗКОЙ ЧАСТОТЫ
В основном 3-я, 5-ая, 7-ая, 11-ая и 13-ая гармоники.

V. ИЗМЕРЕНИЕ ГАРМОНИКИ

Цель измерения гармоники

В качестве меры предосторожности: для получения информации о системе. В качестве корректирующей меры: для определения искажения или эффективности схемы.

Измерение основной волны включая: ток — Ia, Ib, 1c и In

Напряжение — Uab, Ubc, Uca and Uan, Ubn, Ucn

Общее гармоническое искажение THD и thd

- Ток: Общий коэффициент искажения THD гармоники относительно основной волны является соотношением квадратного корня суммы квадратов всех гармоник тока выше второй гармоники и тока основной волны. Общий коэффициент искажения THD гармоники относительно основной волны является соотношением квадратного корня суммы квадратов всех гармоник тока больше второй гармоники и тока основ-ной волны.
  Когда данное значение меньше 10%, оно рассматривается как нормальное без риска нарушения. Когда данное значение составляет 10~50%, это означает, что присутствует гармоническая помеха, которая может привести к повышению температуры. Когда данное значе-ние больше 50%, это означает, что присутствует сильная гармоническая помеха. Она может повлиять на нормальное функционирование, поэтому требуется провести детальный анализ оборудования.

- Напряжение: Общий коэффициент искажения THD гармоники относительно основной волны является соотношением квадратного корня суммы квадратов всех гармоник напряжения выше второй гармоники и напряжения основной волны. Общий коэффициент искажения THD гармоники относительно основной волны является соотношением квадратного корня суммы квадратов всех гармоник напряжения больше второй гармоники и тока основной волны.
  Когда данное значение меньше 5%, оно рассматривается как нормальное без риска нарушения. Когда данное значение составляет 5~8%, это означает, что присутствует гармоническая помеха, которая может привести к повышению температуры. Поэтому необходимо удлинить кабель. Когда данное значение больше 8%, это означает, что присутствует сильная гармоническая помеха. Она может повлиять на нормальное функционирование, поэтому требуется провести детальный анализ оборудования.
  Амплитудный спектр первых 31 гармоник
  Контроллер может отображать амплитуду3~31-ой гармоник и отображает амплитуду гармоники различной частоты в виде прямоугольника, а также анализ спектра формы кривой гармоники.

Микропроцессорные расцепители

VI ФОРМА КРИВОЙ И ФИКСИРОВАНИЕ ФОРМЫ КРИВОЙ

Контроллер может фиксировать формы кривых тока и напряжения благодаря цифровой технологии выборочной проверки, которая похожа на применяемую технологию осциллографа. Фиксирование формы кривой является методом обнаружения слабой связи в системе и оборудовании.
Путем сбора информации о форме кривой можно определить уровень гармоники, ее направление и амплитуду.
Пользователи контроллера могут вручную просмотреть следующую форму кривой:
I_1, I_2, I_3 и I_N;
3 фазных напряжения Uan, Ubn, Ucn;
Внесенные в одну циклическую кривую.

- ФУНКЦИЯ ДИАГНОСТИКИ
- Регистрация (8 записей) и сигнализация отказа
  В статистике срабатывания отображаются параметры, измеренные в течение последних восьми срабатываний в любое время. При каждом срабатывании регистрируются следующие параметры: причина срабатывания, порог срабатывания, время задержки, значения тока и напряжения (данный пункт недоступен при некоторых типах отказов, например: срабатывание MCR, срабатывание из-за пониженного напряже-ния и т.д.), время отказа (год, месяц, день, час, минута, секунда).

ПРИМЕЧАНИЕ:

1) В связи с изменением параметров сети питания ток работы защиты, отображаемый контроллером, является током в момент подачи команды на срабатывание;

2) Время отказа - период от возникновения отказа до момента срабатывания. Но с учетом защиты от перегрузки и защиты с кратковременной задержкой, когда функция тепловой памяти включена, время отказа, отображаемое контроллером, является только временем до момента срабатывания.

- РЕГИСТРАЦИЯ СТАТИСТИЧЕСКОГО ПИКОВОГО ЗНАЧЕНИЯ ТОКА
  Регистрируется максимальное значение I_1, I_2, I_3 и I_N, ток замыкания на землю Ig и остаточный ток IΔn, появляющийся во время работы защиты.
  Данное значение можно сбросить вручную.

- ЗАПРОС ЖУРНАЛА ТРЕВОГ
  Журнал тревог отображает параметры, измеренные при последних восьми случаях сигнализации в любое время.
  При каждой тревоге регистрируются следующие параметры:
  Причины тревоги;
  Порог срабатывания сигнализации;
  Время отказа (год, месяц, день, час, минута, секунда).

- ВЫХОДНОЙ СИГНАЛ О Срабатывании
  Контроллер может выдавать следующие сигналы о срабатывании:
  Срабатывание в связи с перегрузкой;
  Срабатывание в связи с несимметрией токов;
  Срабатывание в связи с пониженной частотой;
  Срабатывание связи с КЗ;
  Срабатывание в связи с блокировкой из-за короткого замыкания;
  Срабатывание в связи с выходом требуемого значения за допустимые пределы.

Микропроцессорные расцепители

- ФУНКЦИЯ САМОДИАГНОСТИКИ

Функция самодиагностики в основном используется для проверки и обслуживания контроллера. Контроллер отображает сообщение об отказе и одновременно выдает сигнал тревоги в случае отказа EEPROM, потери параметров настройки, ошибки выборки AD, ошибки RAM и других ошибок. Информация, полученная во время самодиагностики, обновляется в режиме реального времени и автоматически удаляется после устранения неисправности. В случае возникновения отказа, связанного с самодиагностикой, необходимо зафиксировать код отказа перед выходом из инструкции по устранению отказа, чтобы пользователи могли вернуться к нему.

- Коды отказов:

Ошибка данных E2ROM: в случае потери или ошибки в значении настройки контроллера будет отображаться «E0»;

Ошибка выборки AD, из-за которой появится код «E1»;

Если температура наружного воздуха больше +85°C, отобразится код «E2».

ПРИМЕЧАНИЕ:

1) Функция самодиагностики не предусматривает запоминание отказов;
2) Функция самодиагностики автоматически сбрасывается в случае отключения питания;
3) Контроллер выдает сигнал тревоги DO;
4) В случае некоторых отказов самодиганостики: в случае ошибки данных E2ROM параметр необходимо сбросить;
5) в случае непрерывной ошибки выборки A/D изделие необходимо отремонтировать.

- ФУНКЦИЯ МОДЕЛИРОВАНИЯ ПРОВЕРКИ ДЕЙСТВИЯ УСТРОЙСТВА НА ОТКЛЮЧЕНИЕ КОНТРОЛЛЕР МОЖЕТ ВЫПОЛНЯТЬ ДВА ТИПА ПРОВЕРКИ, А ИМЕННО ПРОВЕРКУ НА СРАБАТЫВАНИЕ И НЕСРАБАТЫВАНИЕ.

Контроллер PT или PM/PГ предусматривает три вида проверки — проверка трехсекционной защиты, проверка функции защиты от замыкания на землю и время срабатывания устройства.

Проверка функции трехсекционной защиты: Вводится ток короткого замыкания для моделирования перегрузки контроллера, возникает отказ, связанный с коротким замыканием, и неустойчивый отказ.

Проверка функции защиты от замыкания на землю: Вводится смоделированный ток замыкания на землю для включения функции защиты контроллера при возникновении отказа, связанного с замыканием на землю. Таким образом проверяется правильность и точность уставок параметров срабатывания.

Проверка времени срабатывания устройства: Включается преобразователь магнитного потока, чтобы проверить фактическое время механического срабатывания контроллера.

- ЗАПРОС СТЕПЕНИ ИЗНОСА КОНТАКТОВ (СИГНАЛИЗАЦИЯ) %

Контроллер рассчитывает и отображает степень износа контактов, например, продолжительность работы контакта, соответствующая механическому сроку службы контакта, ток отключения и другие параметры. После доставки срок службы контактов контроллера составляет 0, т. е. износ отсутствует. Когда отображаемое значение достигает 80%, подается сигнал тревоги, после которого пользователи должны выполнить техническое обслуживание. После обслуживания и замены контакта срок службы контакта можно восстановить до исходного значения с помощью кнопки, но общим сроком службы будет считаться общая продолжительность работы контактов в автоматическом выключателе.

- ЗАПРОС ЧИСЛА ЦИКЛОВ СРАБАТЫВАНИЯ

Контроллер выполняет регистрацию числа циклов срабатывания автоматического вьжлючателя. При необходимости пользователи могут запросить данные сведения.

Данное значение можно вручную удалить.

- ФУНКЦИЯ ЧАСОВ

Используется для регистрации времени отказа (год, месяц, день, час, минута).

Микропроцессорные расцепители

• ДРУГИЕ ФУНКЦИИ

• Блок сигнализации

Функции DI/DO контроллера PT или PM/PГ

Функция входа DI: Когда блок сигнализации S2, S3, контроллер предусматривает 1-2 настраиваемых входа переключения. DI: 110—130В пост, тока или 110—250В перем. тока.

Таблица уставок функции DI

Уставка функции	Сигнализация, срабатывание, локальная блокировка, общая блокировка, блокировка в связи с замыканием на землю, блокировка в связи с коротким замыканием	
Вход DI	Нормально замкнутый	Нормально разомкнутый

Выход DO: Контроллер предусматривает 2~4 группы выходов независимых сигнальных контактов. DO: 110В пост. тока, 0,3А или 250В перем. тока, 3А.

Таблица уставок функции DO

Уставка функции	Сигнализация, срабатывание, локальная блокировка, общая блокировка, блокировка в связи с замыканием на землю, блокировка в связи с коротким замыканием			
Режим выполнения	Нормально разомкнутый равномерный	Нормально замкнутый равномерный	Нормально разомкнутый импульсный	Нормально замкнутый импульсный
Длительность импульса	Нет		1～360 сек длина шага 1 сек.	

Уставки параметров выхода переключения (DO)

Общее	Сигнализация	Срабатывание по отказу	Сигнализация о самодиагностике	Контроль нагрузки 1
Контроль нагрузки 2	Функция сигнализации о перегрузке	Отказ из-за перенапряжения	Отказ с кратковременной задержкой	Неустойчивый отказ
Отказ из-за замыкания на землю/утечки тока	Функция сигнализации о замыкании на землю	Отказ-зи за несимметрии токов	Отказ средней фазы	Отказ из-за низкого напряжения
Отказ из-за перенапряжения	Отказ из-за несимметрии напряжений	Отказ из-за пониженной частоты	Отказ из-за повышенной частоты	Отказ требуемого значения
Отказ из-за обратной мощности	Локальная блокировка	Замкнуть	Разомкнуть	Отказ из-за неправильного чередования фаз
Отказ MCR	Отказ из-за замыкания на землю	Блокировка из-за короткого замыкания	Отказ требуемого значения фазы A	Отказ требуемого значения фазы B
Отказ требуемого значения фазы C	Отказ требуемого значения фазы N	Выход требуемого значения за допустимые пределы		

ПРИМЕЧАНИЕ:
Пункт «Общее» относится к входу и выходу, которые не используются контроллером и могут применяться главным компьютером в коммуникационной сети.
Состояние I/O: проверьте состояние I/O.
DO: «1» означает, что выходное реле замкнуто; «0» означает, что выходное реле отключено.
DI: «1» означает срабатывание; «0» означает сброс. (Касается уставки режима выполнения DI).

Микропроцессорные расцепители

• Функция коммуникации

Контроллер предусматривает «четыре дистанционные» функции (дистанционное измерение, дистанционное управление, дистанционное регулирование и дистанционное взаимодействие) через коммуникационный порт в соответствии с обусловленными договором требованиями. Выход коммуникационного порта предусматривает фотоэлектрическую изоляцию и подходит для применения в средах с сильными электрическими помехами. Все протоколы связи являются интегрированными, установка дополнительного модуля не требуется. Уставки коммуникационных параметров указаны в таблице.

Уставки коммуникационных параметров

Протокол связи	Modbus
Адрес связи	0～255
Скорость передачи данных (бит/сек)	9,6 к, 19,2 к, 38,4к, 115.2к
Применяемый контроллер	PT/PM/PГ

Микропроцессорные расцепители

Структура меню расцепителя (на примере расцепителя РТ)

На рисунке ниже представлен стартовый экран расцепителя РТ. На данном экране отображается пофазная нагрузка в процентах и наибольший фазный ток в Амперах.

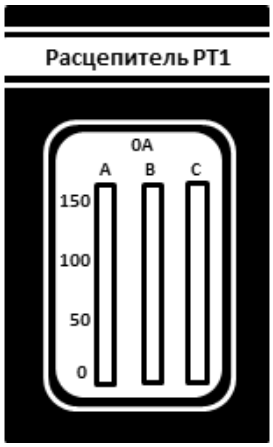

Меню расцепителя разделено на 4 раздела:

- **Измерения:** в данном разделе можно просмотреть измерененные расцепителем показания в текущий момент времени, такие ток, напряжение, мощность и т.д. (в данном случае только ток, поскольку расцепитель РТ). Меню вызывается клавищей "Измерения", расположенной на панели расцепителя.
- **Настройки:** в данном разделе можно настроить дату, время, параметры измерения, параметры самодиагностики, системные параметры и параметры передачи данных. Меню вызывается клавищей "Настройки", расположенной на панели расцепителя.
- **Защиты:** данном разделе можно настроить параметры и уставки работы и сигнализации всех имеющихся в расцепителе защит. Меню вызывается клавищей "Защиты", расположенной на панели расцепителя.
- **Информация:** в данном разделе можно просмотреть информацию по сигнализации, количеству срабатываний, степени износа контактной группы. Также в данном разделе можно просмотреть журнал событий, журнал аварий, и журнал сигналызации.

На рисунке ниже представлена панель вызова различных разделов меню расцепителя:

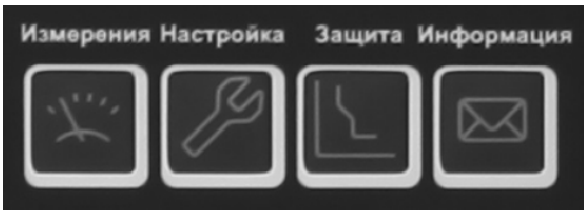

Под ними на панели расцепителя расположены клавиши перемещения по меню расцепителя:

Микропроцессорные расцепители

Далее мы рассмотрим структуру каждого из вышеперечисленных разделов меню на примере расцепителя PT1

Структура меню "Измерения"

Находясь на стартовом экране, нажмите клавишу "Измерения", вы попадёте в раздел меню "Измерения". в данном разделе меню вы можете просмотреть в реальном времени все измеряемые расцепителем параметры: ток, напряжение, мощность и т.п. (в данном примере мы рассматриваем меню расцепителя PT, поэтому к просмотру доступны только измерения по току). Перейдя в меню измерений, выберите интересующий вас параметр при помощи клавиш "вверх" и "вниз", для просмотра параметра нажмите клавишу "Ввод". В меню измерения тока вы можете просмотреть в реальном времени текущие параметры сети (раздел "Inst") и загруженность относительно номинального тока в процентах (раздел "Thermal")

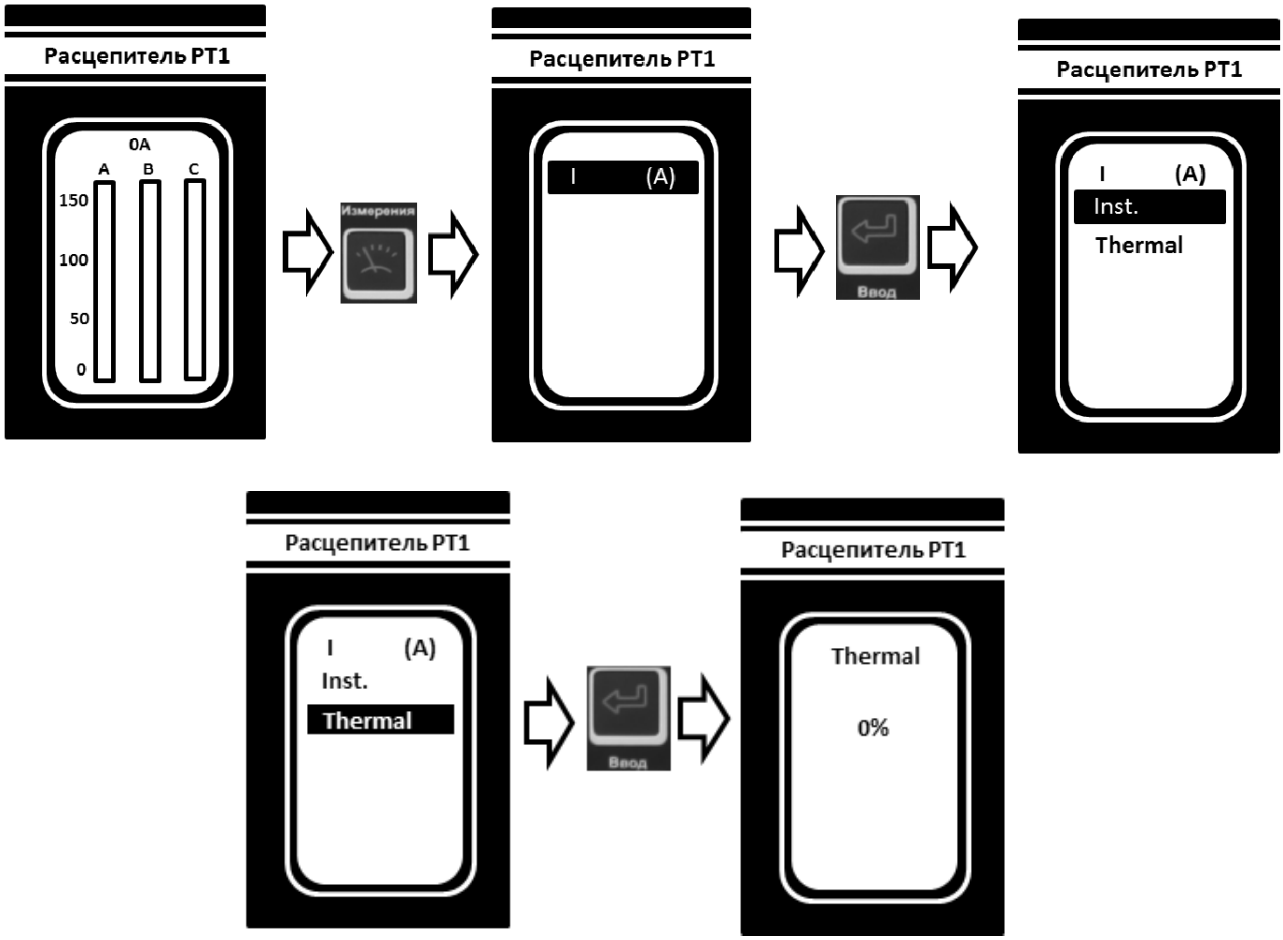

Микропроцессорные расцепители

В разделе меню измерений "I (A)" можно просмотреть:

- Текущие фазные токи, ток в нейтральном проводнике, и токи утечки (раздел подменю измерений "Ia, Ib, Ic, In")
- Максимальные зафиксированные значения фазных токов, тока в нейтральном проводнике, и токов утечки (раздел подменю измерений "Max")
- Токи небаланса в процентном соотношении (раздел подменю измерений "Unbalance")

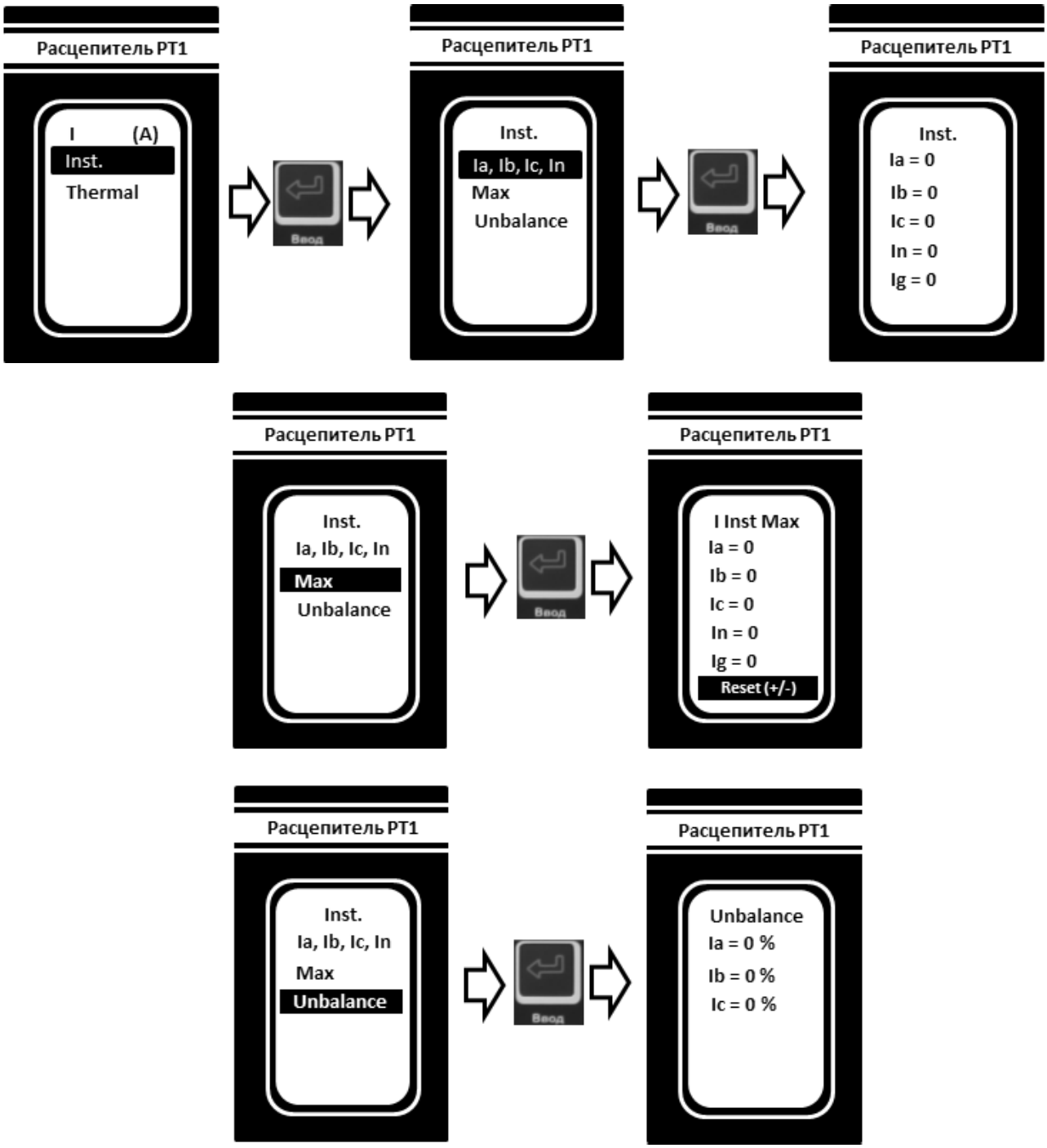

Микропроцессорные расцепители

Структура меню "Настройки"

Находясь на стартовом экране, нажмите клавишу "Настройки", вы попадёте в раздел меню "Настройки". в данном разделе меню вы можете установить текущую дату и время (раздел подменю настройки "Set time"), запрограммировать параметры измерения (раздел подменю настройки "Set meter"), запрограммировать параметры самодиагностики (раздел подменю настройки "Test&Lock"), изменить системные настройки (раздел подменю настройки "System Parm"), настроить параметры передачи данных (раздел подменю настройки "Com. set").

- **Настройка даты и времени в разделе "Set time":**

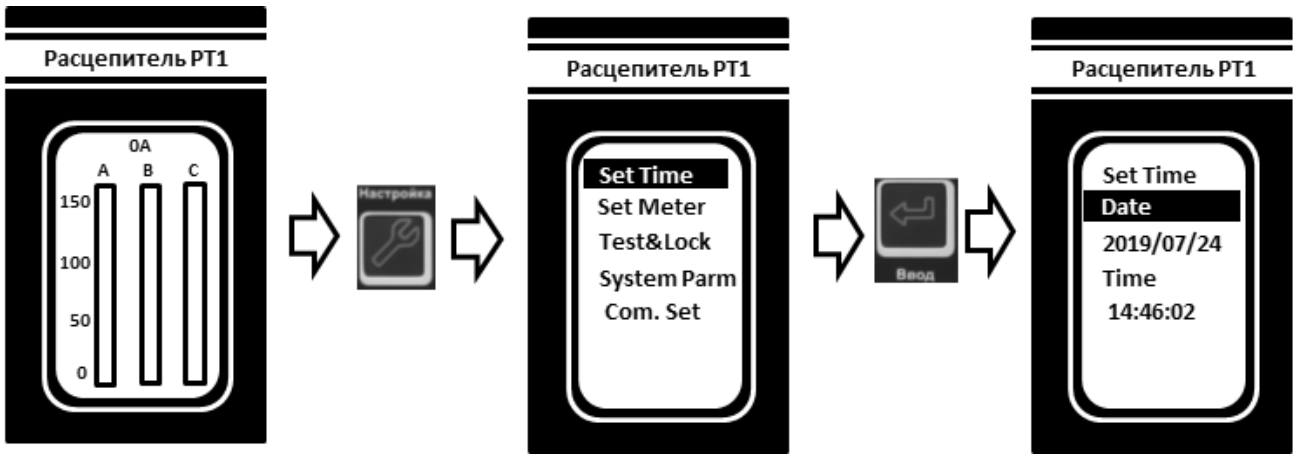

- **Настройка параметров измерений в разделе "Set Meter":**

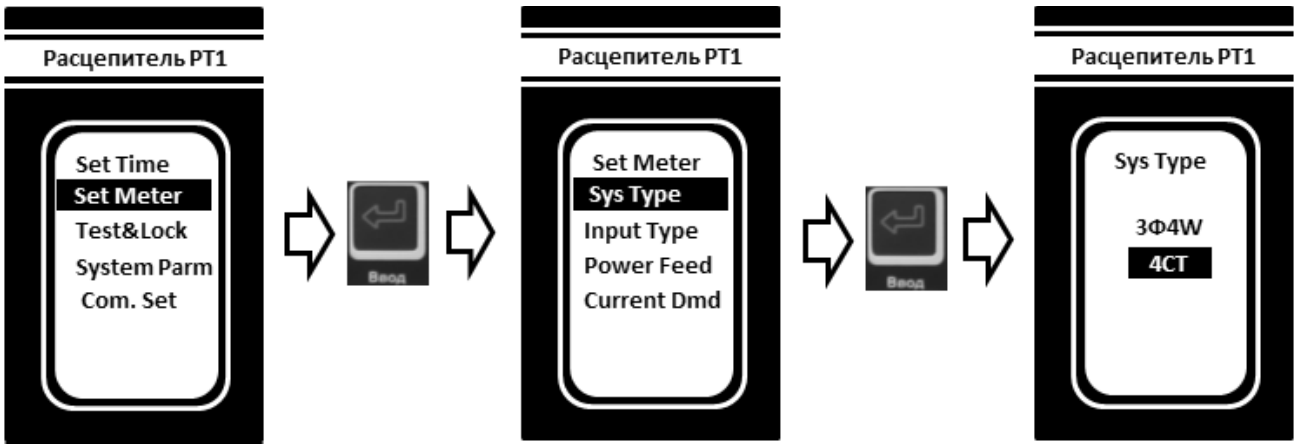

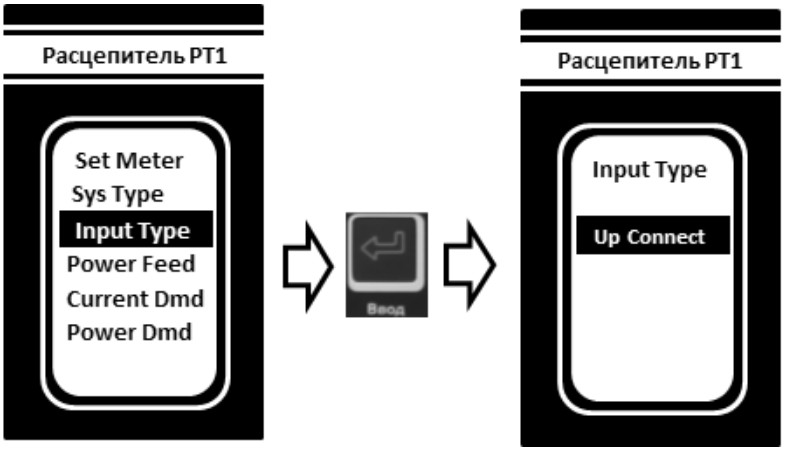

Микропроцессорные расцепители

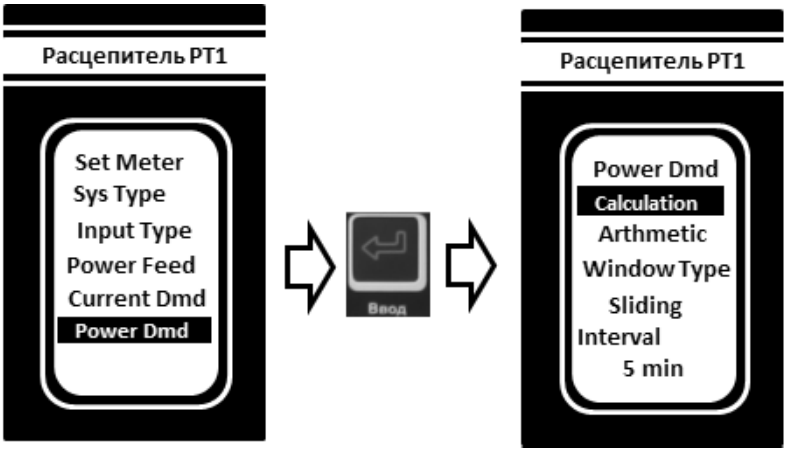

- **Настройка параметров самодиагностики в разделе "Test&Lock":**

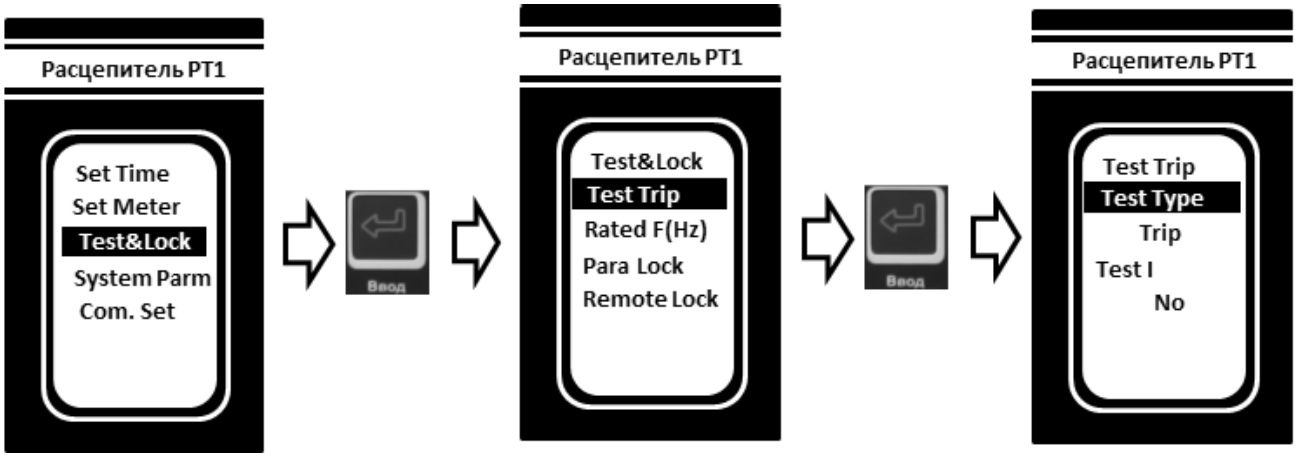

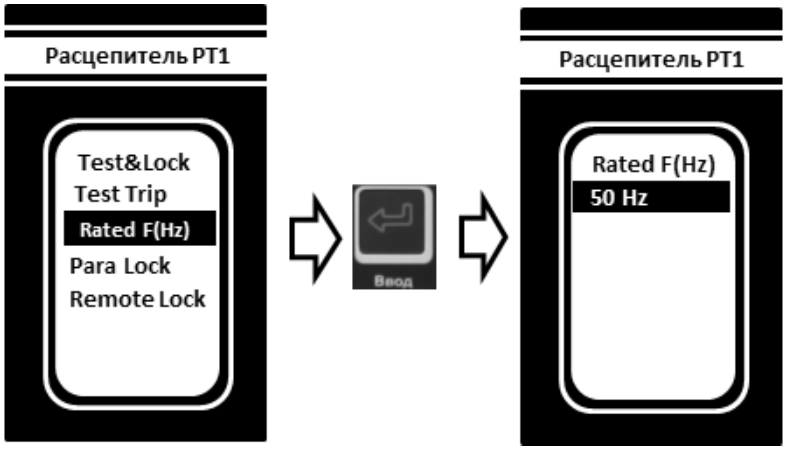

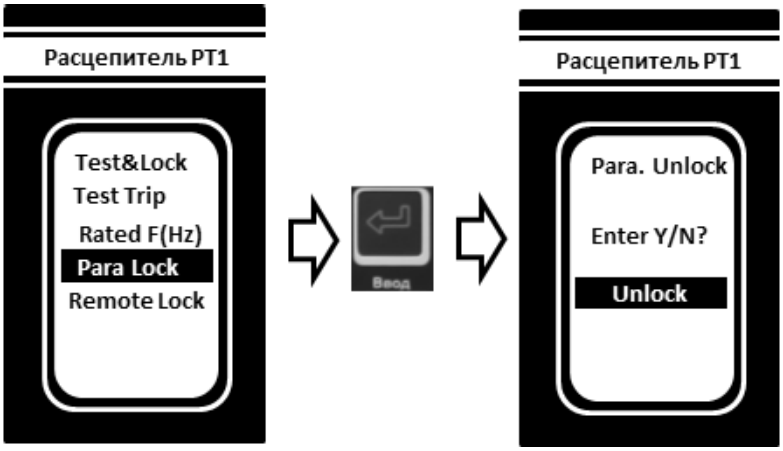

Микропроцессорные расцепители

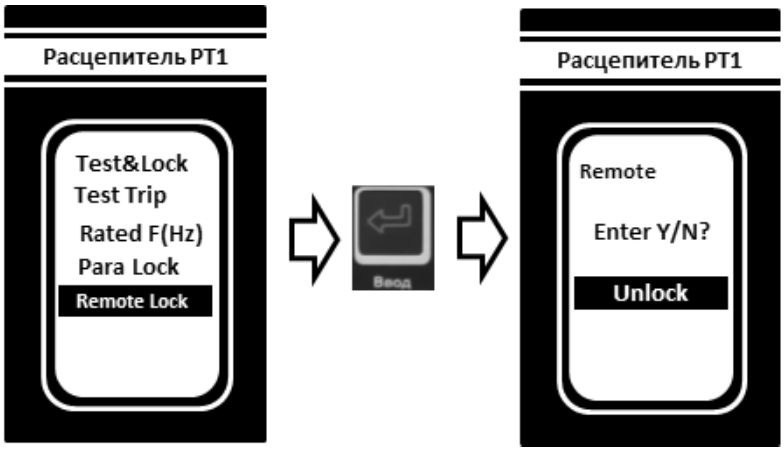

- **Настройка системных параметров в разделе "System Parm":**

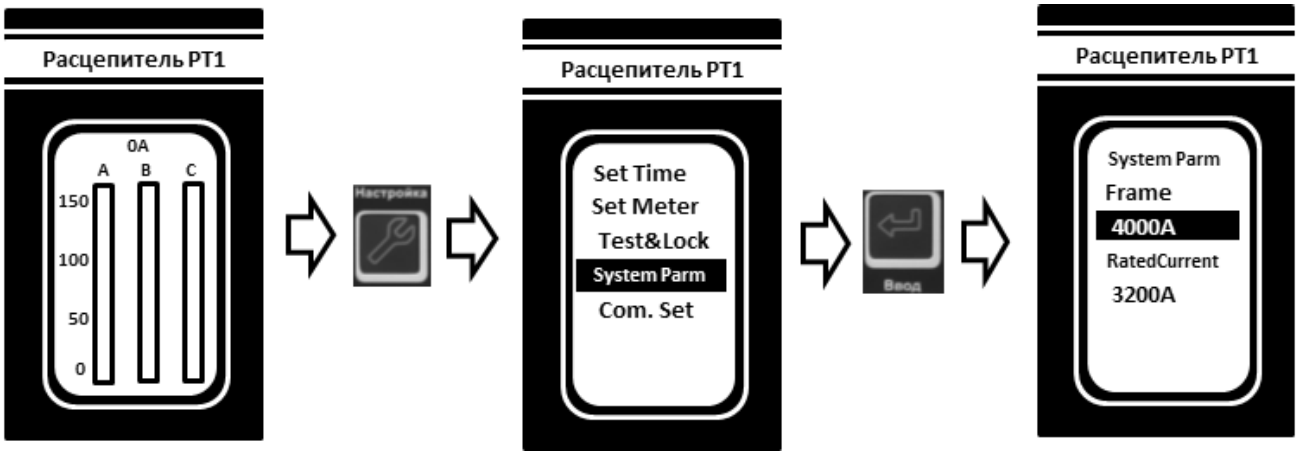

- **Настройка параметров передачи данных в разделе "Com. Set":**

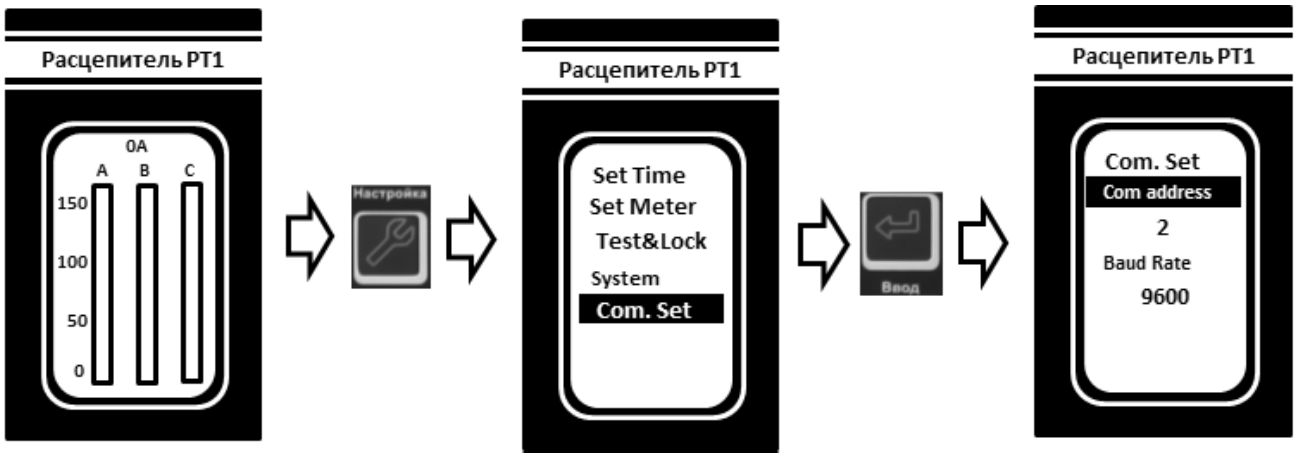

Микропроцессорные расцепители

Структура меню "Защита"

Находясь на стартовом экране, нажмите клавишу "Защита", вы попадёте в раздел меню "Защита". В данном разделе меню есть 2 подменю:

- Токовые защиты "I Protect".
- Мониторинг нагрузки "Load Monitor"

В разделе "I Protect" вы можете настраивать параметры срабатывания и сигнализации токовых защит, таких как:

- Токовая защита с длительной выдержкой времени (перегрузка) "Long Delay"
- Токовая защита с короткой выдержкой времени "Short Delay"
- Мгновенная токовая защита "Inst."
- Защита от небаланса "I Unbalance"
- Защита нейтрального проводника "N Protect"
- Защита от замыкания на землю "Gf Protect"
- Сигнализация о замыкании на землю "Gf Alarm"

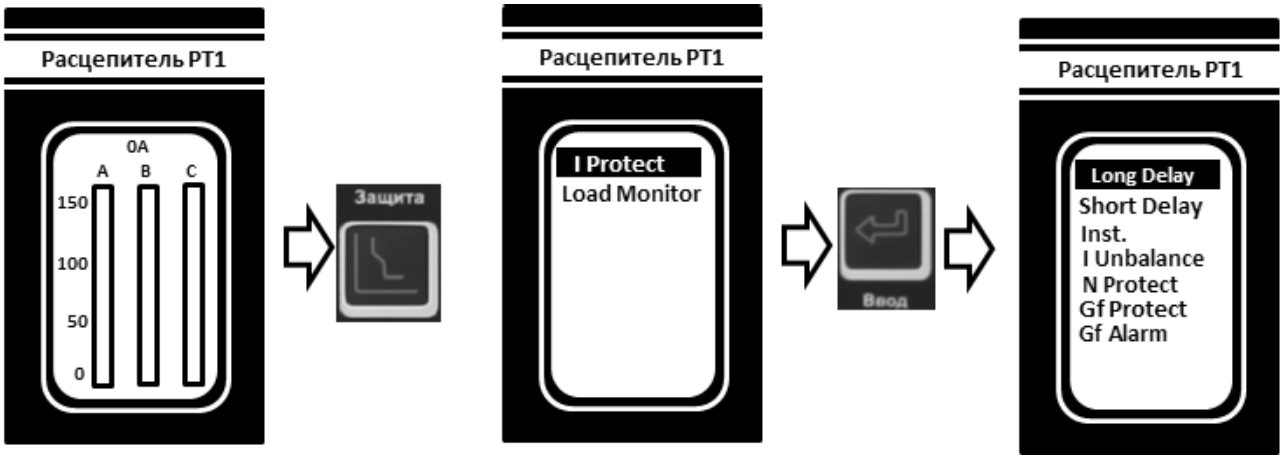

В разделе меню "Long Delay" (токовая защита с длительной выдержкой времени) можно задать параметры рабочего тока Ir, выбрать тип кривой срабатывания "Curve Type", задать время срабатывания T, задать выдержку времени на повторное включение выключателя после срабатывания защиты "Cooling Time", включить и отключить сигнализацию о перегрузке "Alarm I".

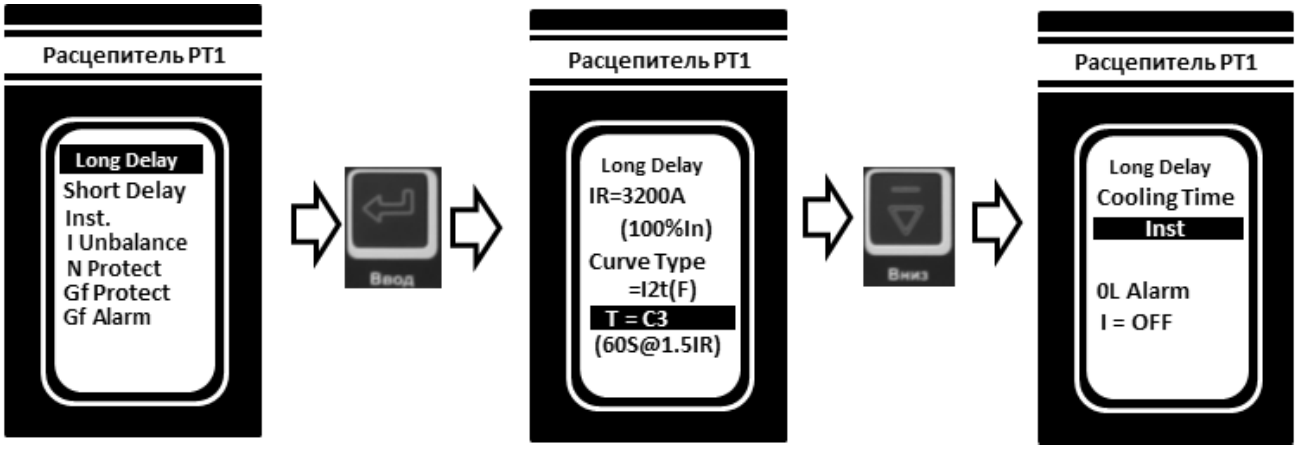

Микропроцессорные расцепители

В разделе меню "Short Delay" (токовая защита с короткой выдержкой времени) можно задать нижний предел зоны срабатывания "IDTL" (значение данного параметра кратно Ir), задать верхний предел зоны срабатывания "DTL" (значение данного параметра кратно Ir), задать время срабатывания T.

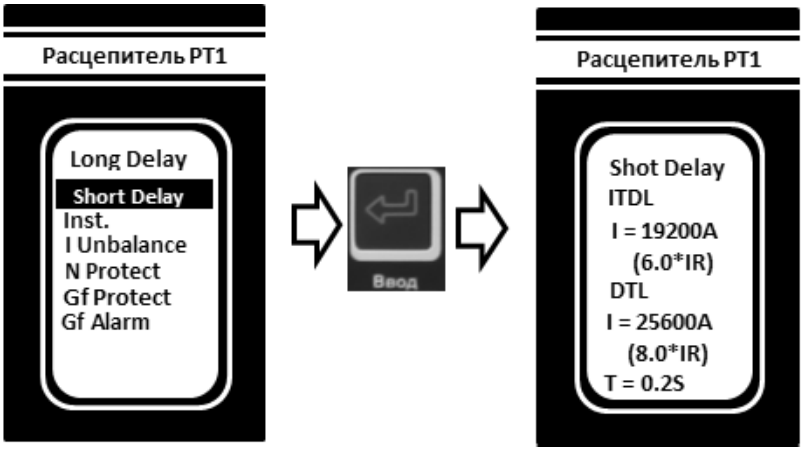

В разделе меню "Inst." (мгновенная токовая защита) можно задать ток срабатывания (значение данного параметра кратно In).

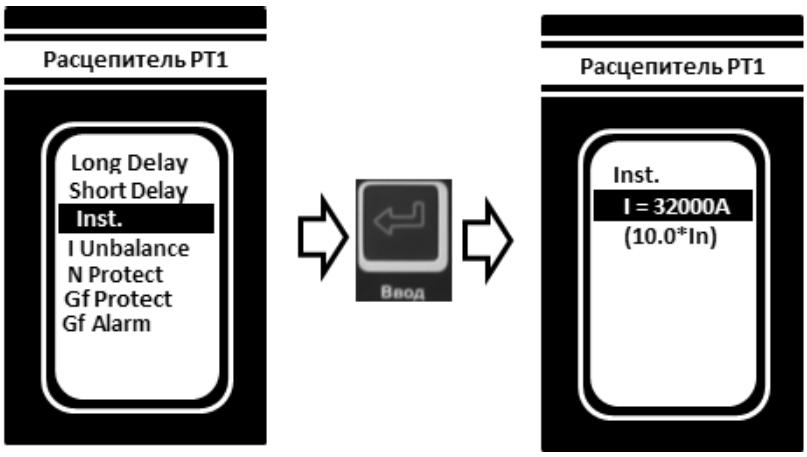

Микропроцессорные расцепители

В разделе меню "I Unbalance" (защита от небаланса) можно выбрать один из 3-х режимов работы:

- Защита выведена "OFF"
- Работа защиты на отключение выключателя "Trip"
- Работа защиты на сигнализацию "Alarm"

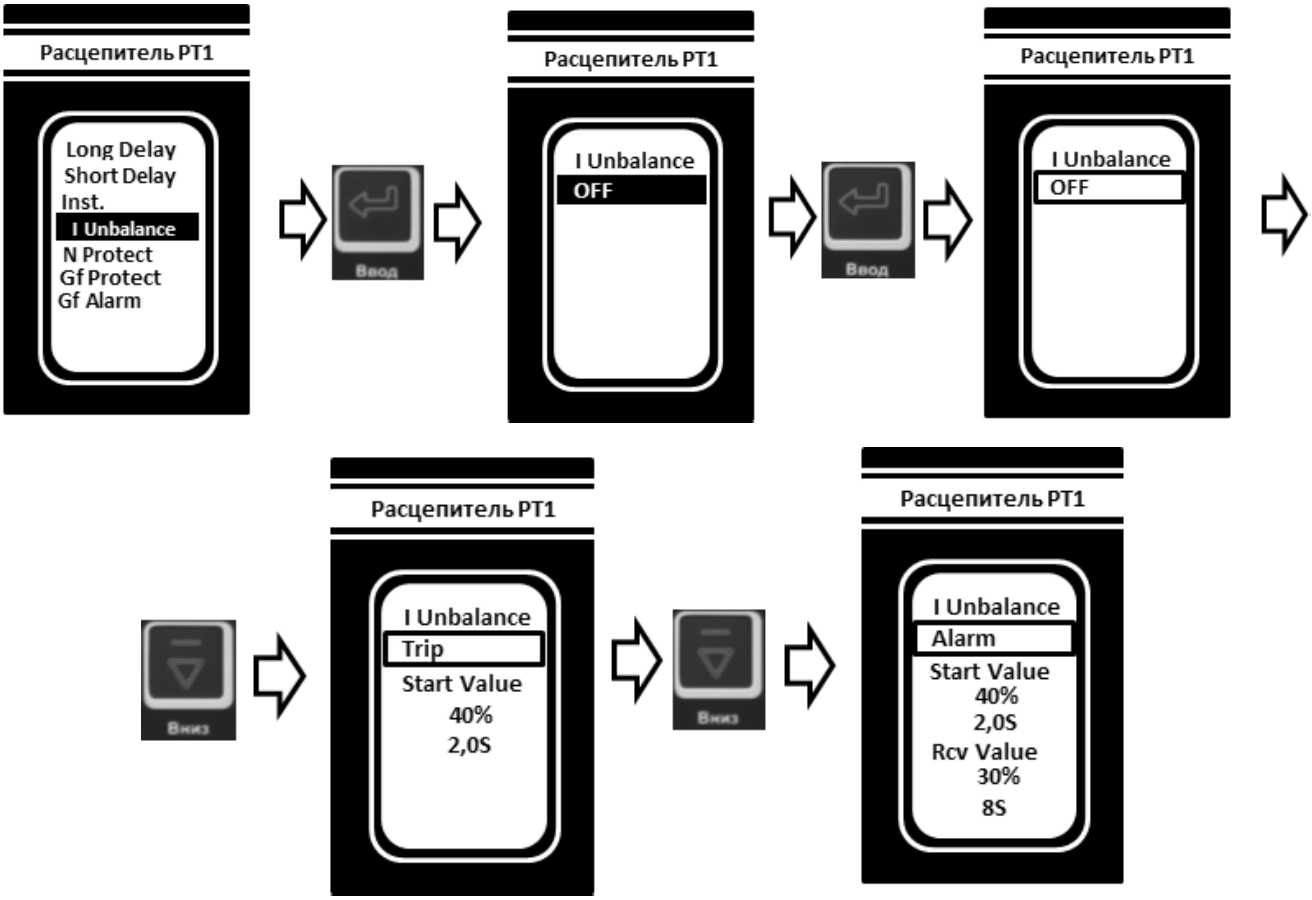

В режиме работы защиты "I Unbalance" на отключение выключателя "Trip" вы можете задать допустимый уровень небаланса по току (при привышении заданного значения произойдёт отключение АВ) и время срабатывания защиты.
В режиме работы защиты "I Unbalance" на сигнализацию "Alarm" вы можете задать допустимый уровень небаланса по току (при привышении заданного значения защита выдаст аварийный сигнал) и время срабатывания защиты. В режиме сигнализация можно запрограмировать 2 ступени сигнализации.

Микропроцессорные расцепители

В разделе меню "N Protect" (защита нейтрального проводника) можно выбрать несколько режимов работы:

- Защита выведена "OFF"
- Защита нейтрали 50% от In "50%N"
- Защита нейтрали 100% от In "100%N"
- Защита нейтрали 160% от In "160%N"
- Защита нейтрали 200% от In "200%N"

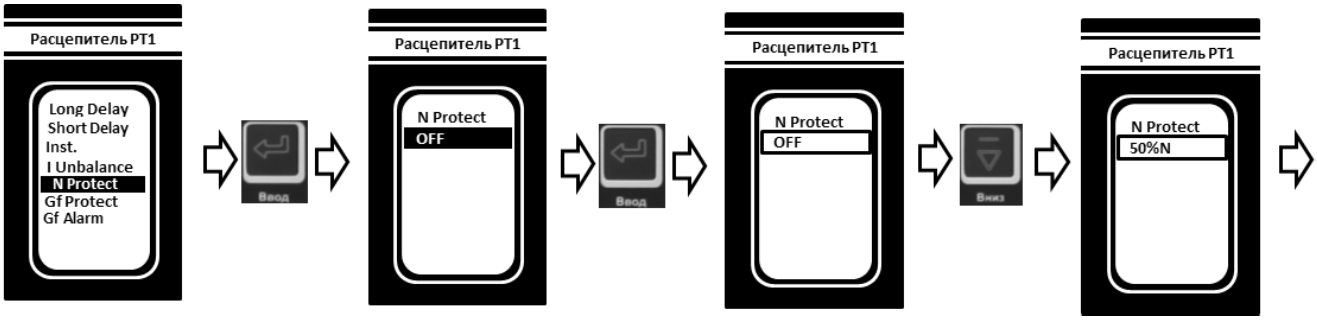

В разделе меню "Gf Protect" (защита от замыкания на землю) можно выбрать 2 режима работы:

- Защита выведена "OFF"
- Защита введена в работу "Trip"
  Когда защита введена в работу вы можете задать ток срабатывания защиты в диапазоне от 0.2 до 1In и ввемя срабатывания защиты "T"

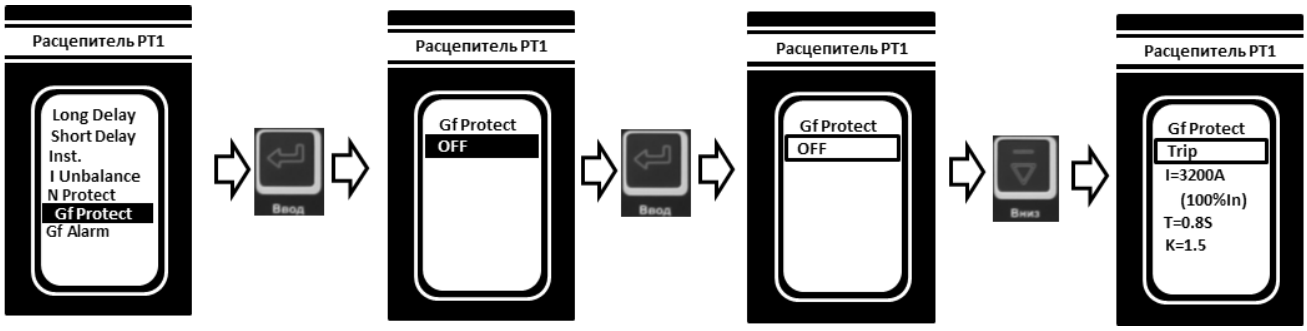

В разделе меню "Gf Alarm" (сигнализация от замыкания на землю) можно выбрать 2 режима работы:

- Защита выведена "OFF"
- Защита введена в работу "Alarm"
  Когда защита введена в работу вы можете задать 2 ступени работы аварийной сигнализации. В каждой ступени можно настроить ток и время срабатывания.

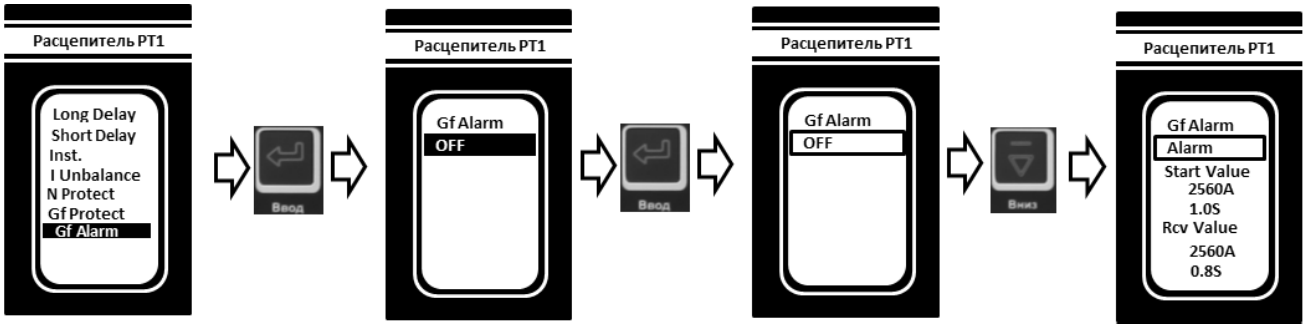

Микропроцессорные расцепители

В разделе меню "Load Монитор" (мониторинг нагрузки) можно задать параметры сигнализации о нагрузке. Можно запрограмировать сигнализацию по току "I way" и по мощности "P way".

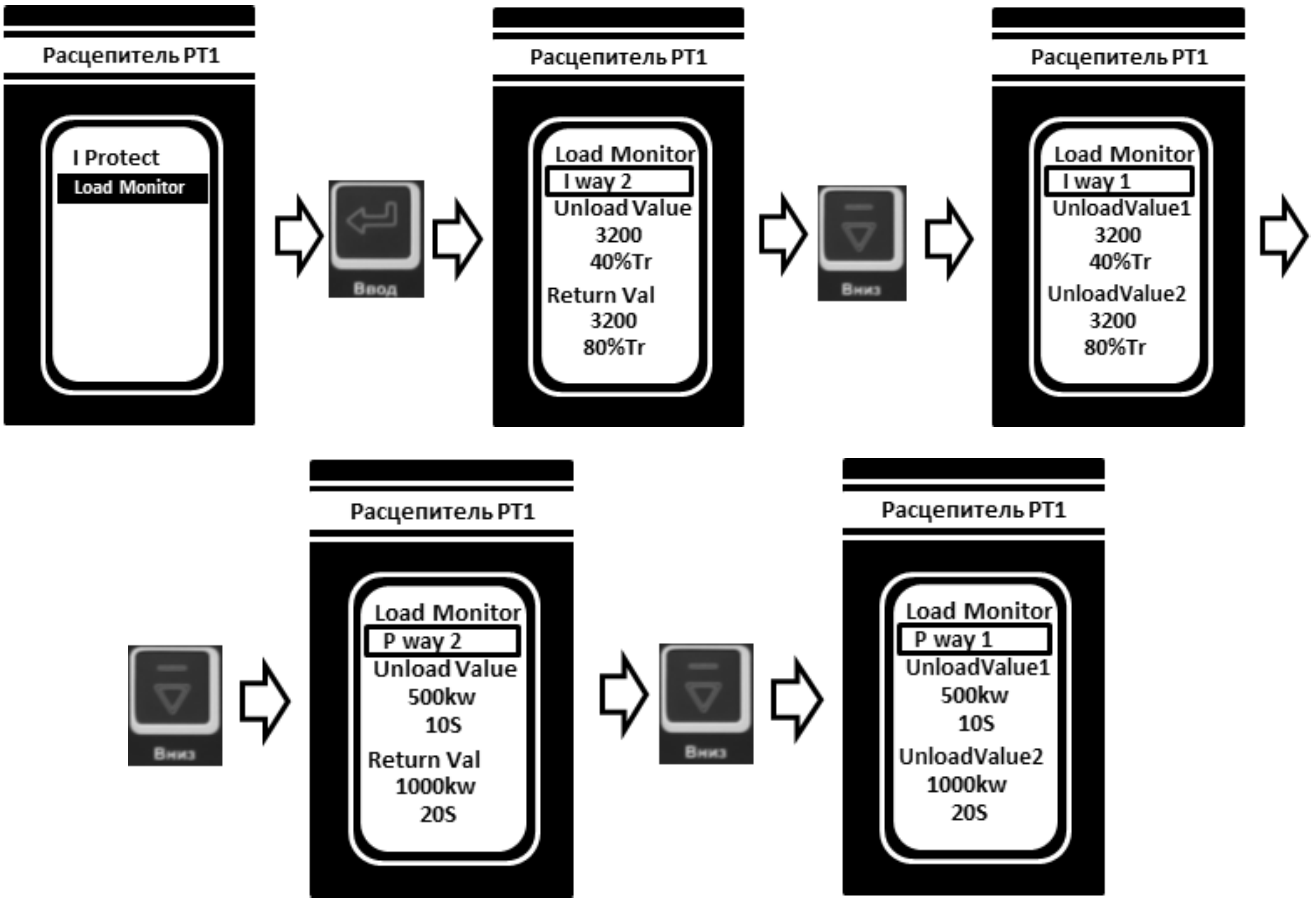

Микропроцессорные расцепители

Структура меню "Информация"

Находясь на стартовом экране, нажмите клавишу "Информация", вы попадёте в раздел меню "Информация". В данном разделе меню есть несколько подменю:

- Сигнализация "Alarm"
- Кол-во циклов включения/отключения "Ops Count"
- Степень износа контактной группы "Contact Wear" (выводится в процентном соотношении)
- Журнал событий "Ops Record"
- Журнал аварий "Trip Record"
- Журнал сигнализации "Alarm Record"

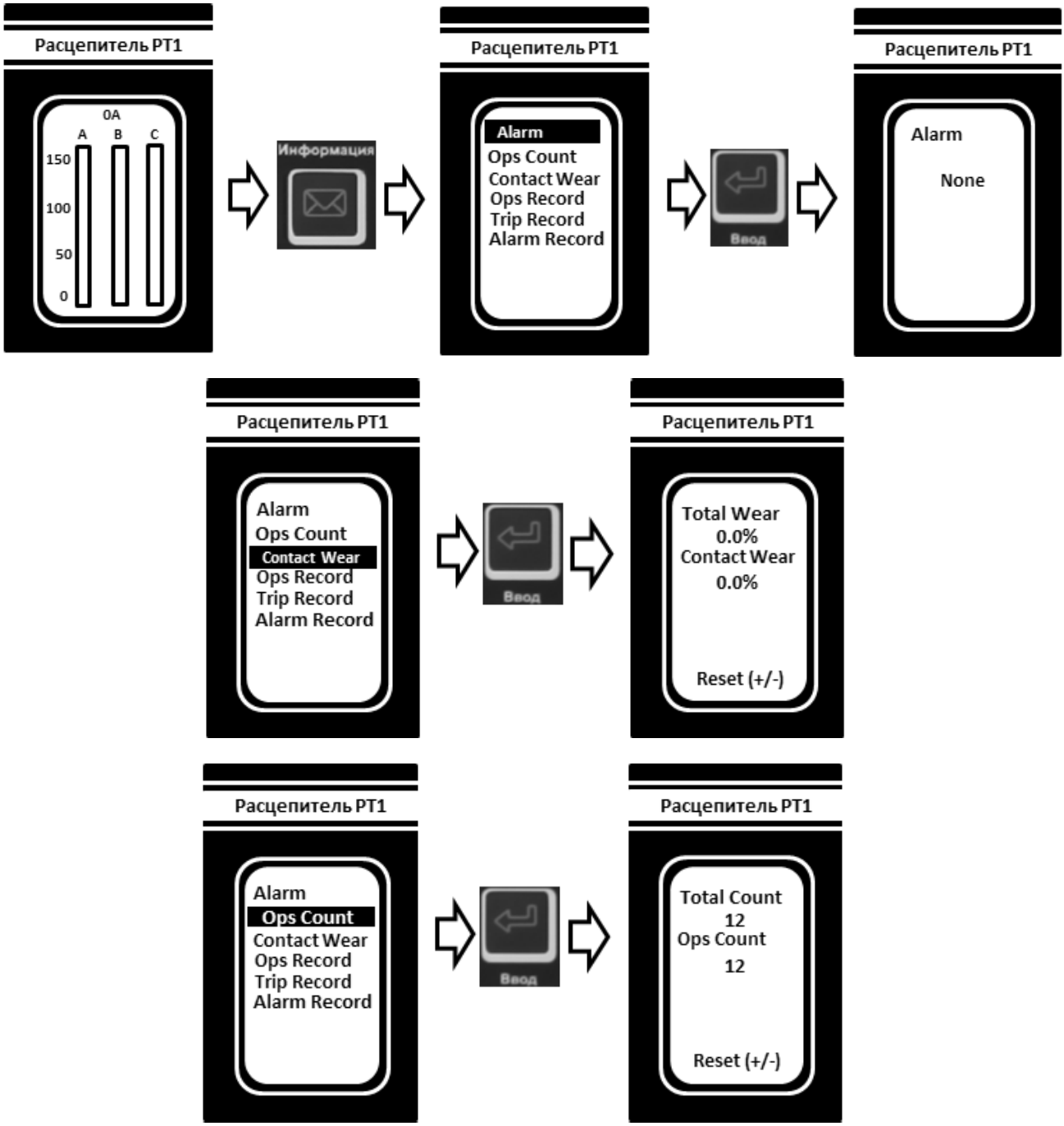

Микропроцессорные расцепители

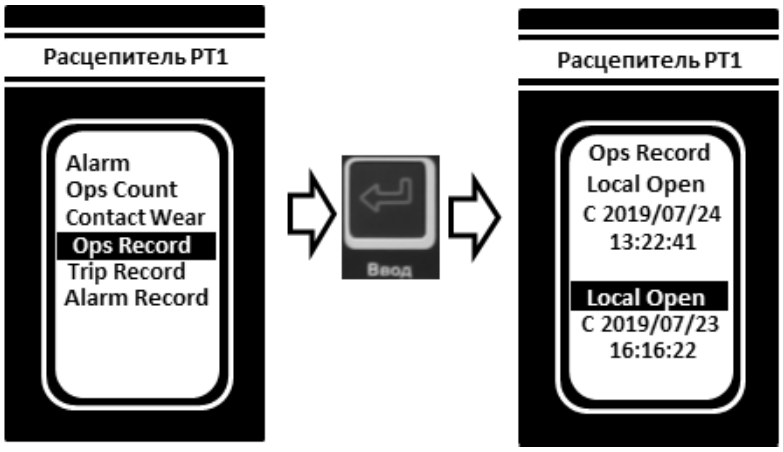

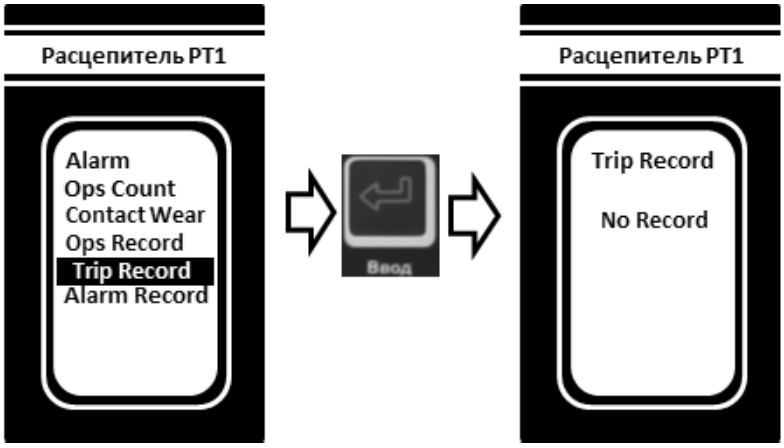

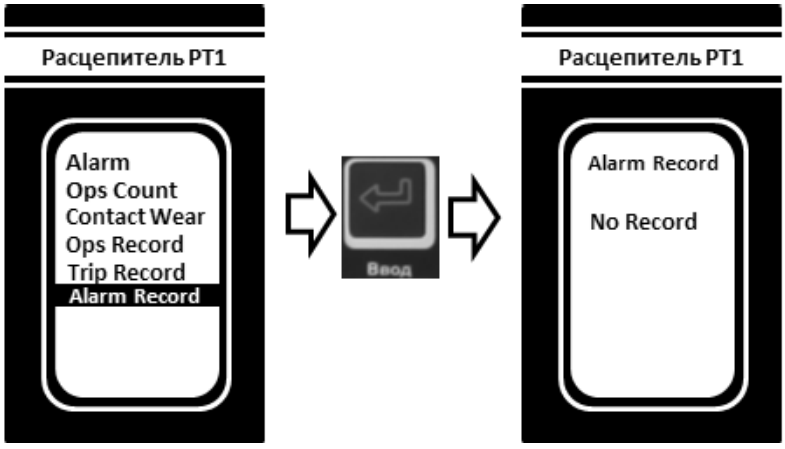

ХАРАКТЕРИСТИКИ СРАБАТЫВАНИЯ ЗАЩИТ

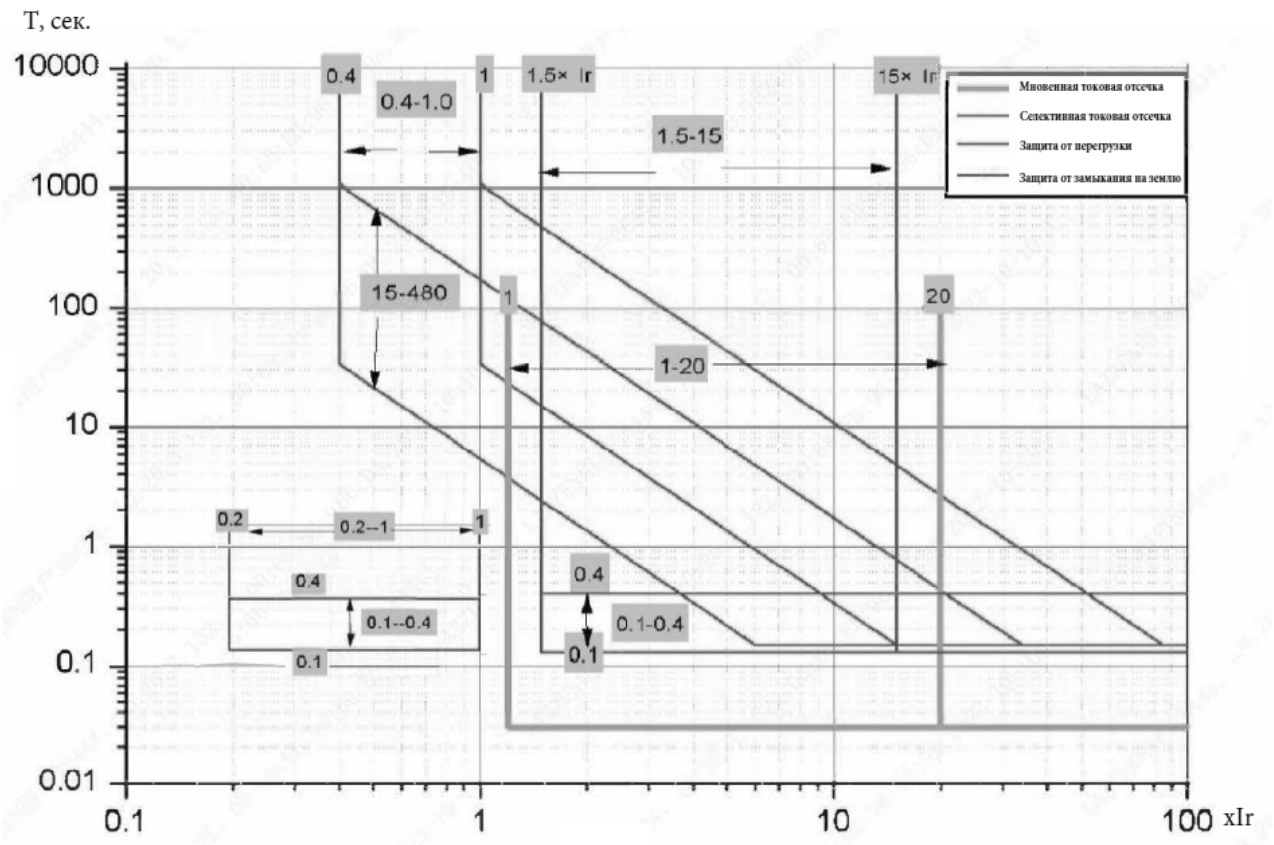

Селективная токовая отсечка с фиксированной выдержкой времени (I^2t OFF)

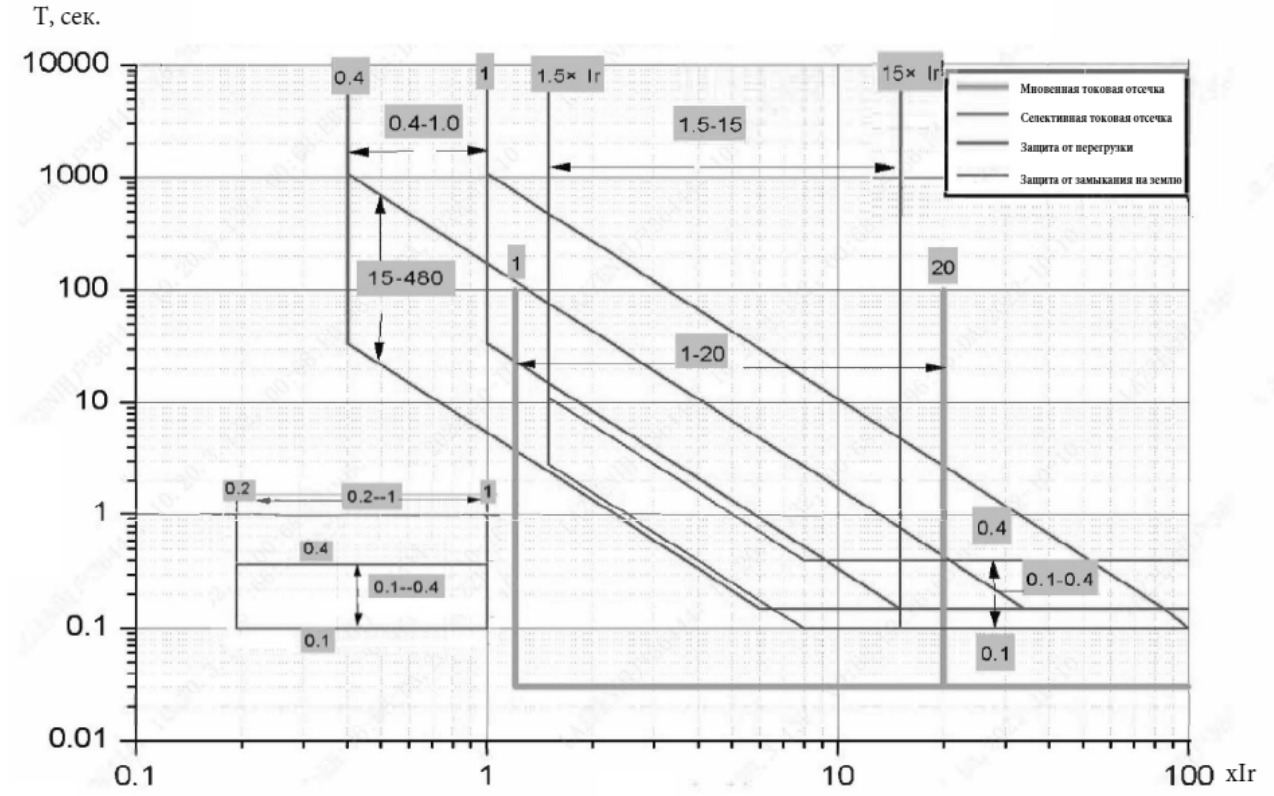

Селективная токовая отсечка с время-токозависимой характеристикой (I^2t ON)

Габаритные и установочные размеры

ГАБАРИТНЫЕ И УСТАНОВОЧНЫЕ РАЗМЕРЫ BAB-C(02~16)-70C (СТАЦИОНАРНОЕ ИСПОЛНЕНИЕ)

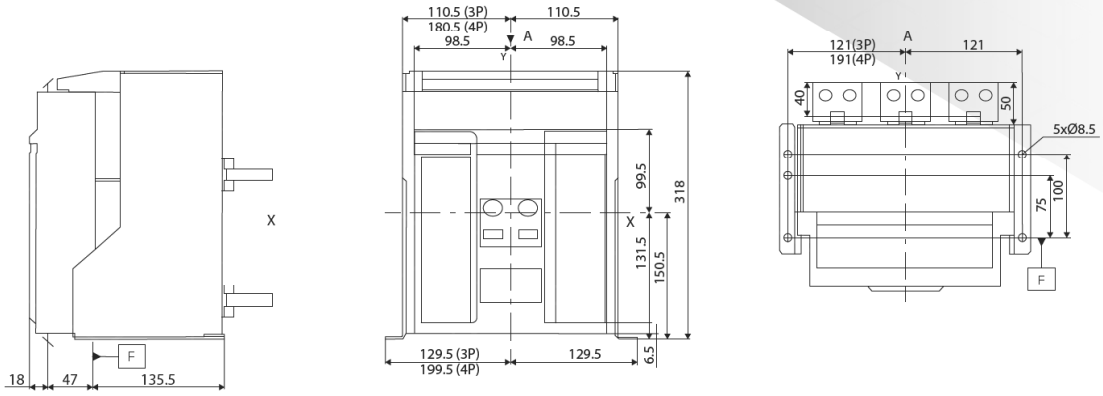

ПРИСОЕДИНИТЕЛЬНЫЕ РАЗМЕРЫ BAB-C(02~16)-70CB

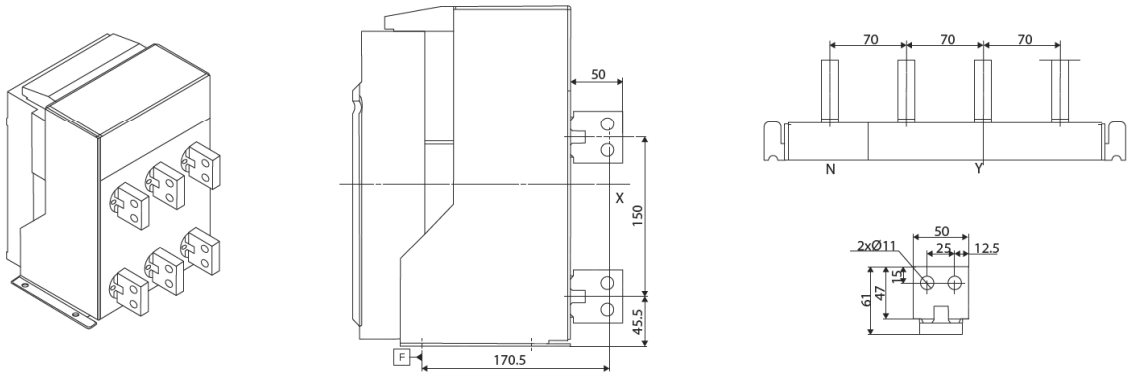

ПРИСОЕДИНИТЕЛЬНЫЕ РАЗМЕРЫ BAB-C(02~16)-70CГ

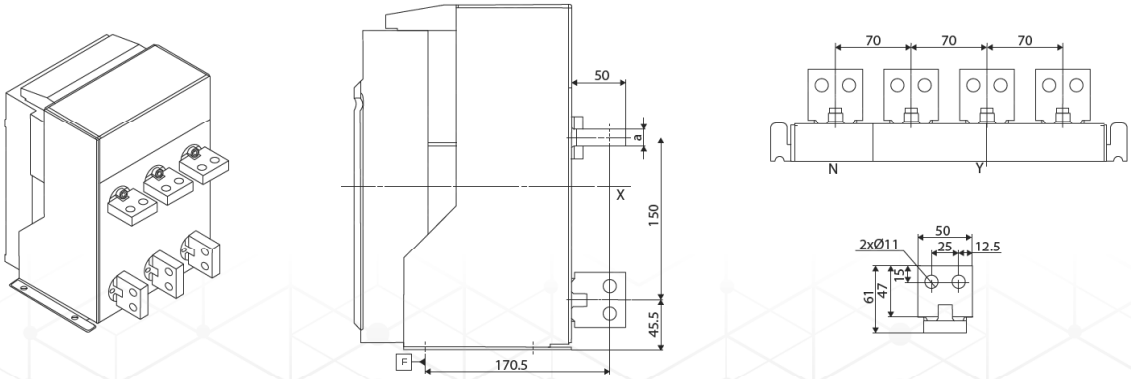

Габаритные и установочные размеры

ПРИСОЕДИНИТЕЛЬНЫЕ РАЗМЕРЫ BAB-C(02~16)-70CK1

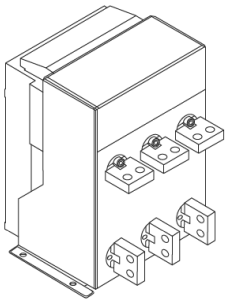

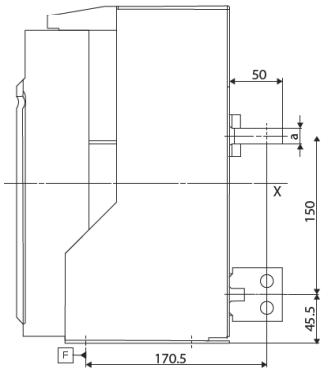

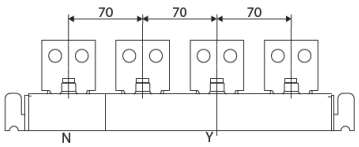

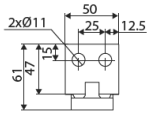

ПРИСОЕДИНИТЕЛЬНЫЕ РАЗМЕРЫ BAB-C(02~16)-70CK2

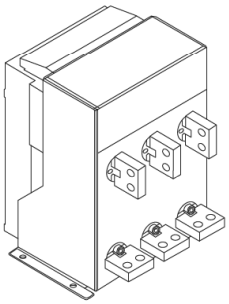

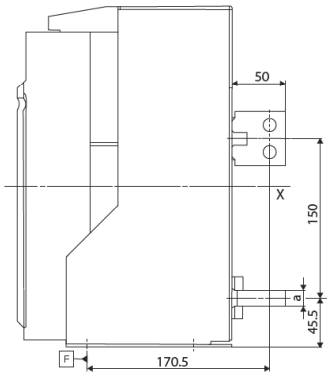

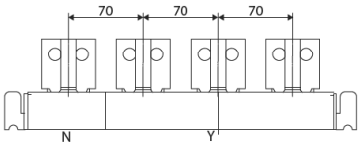

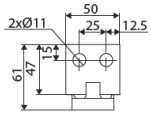

Номинальный ток	Толщина вывода (мм)
200A, 400A, 630A	10
800A, 1000A, 1250A, 1600A	15

Габаритные и установочные размеры

ГАБАРИТНЫЕ И УСТАНОВОЧНЫЕ РАЗМЕРЫ BAB-C(02~16)-70B (ВЫКАТНОЕ ИСПОЛНЕНИЕ)

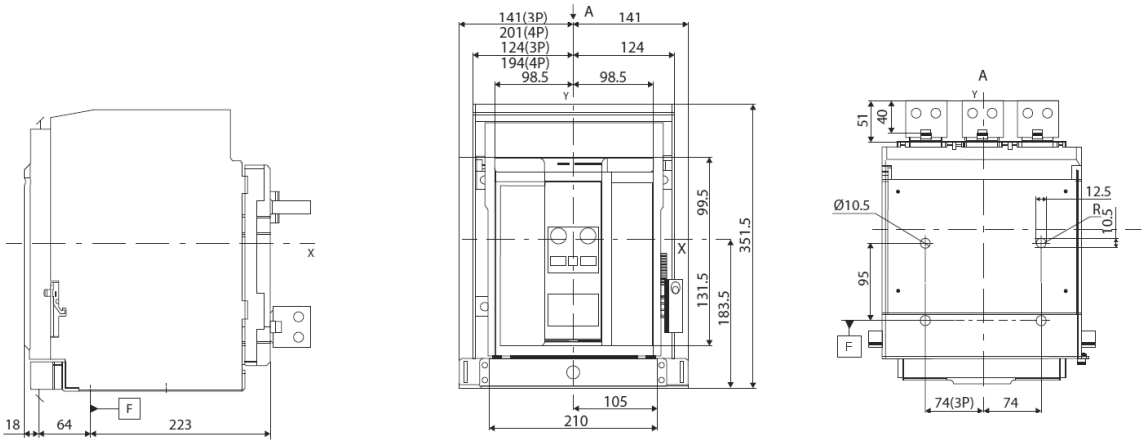

ПРИСОЕДИНИТЕЛЬНЫЕ РАЗМЕРЫ BAB-C(02~16)-70BГ

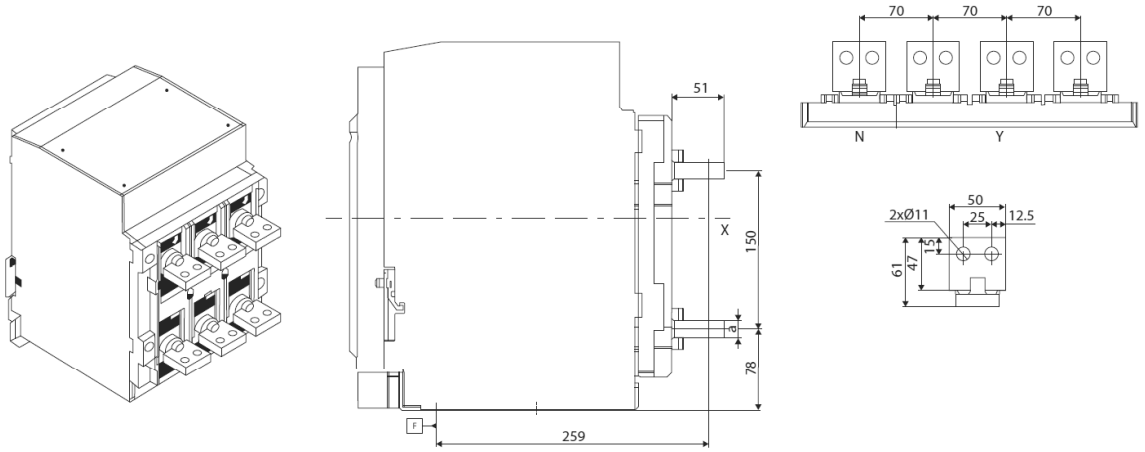

ПРИСОЕДИНИТЕЛЬНЫЕ РАЗМЕРЫ BAB-C(02~16)-70BB

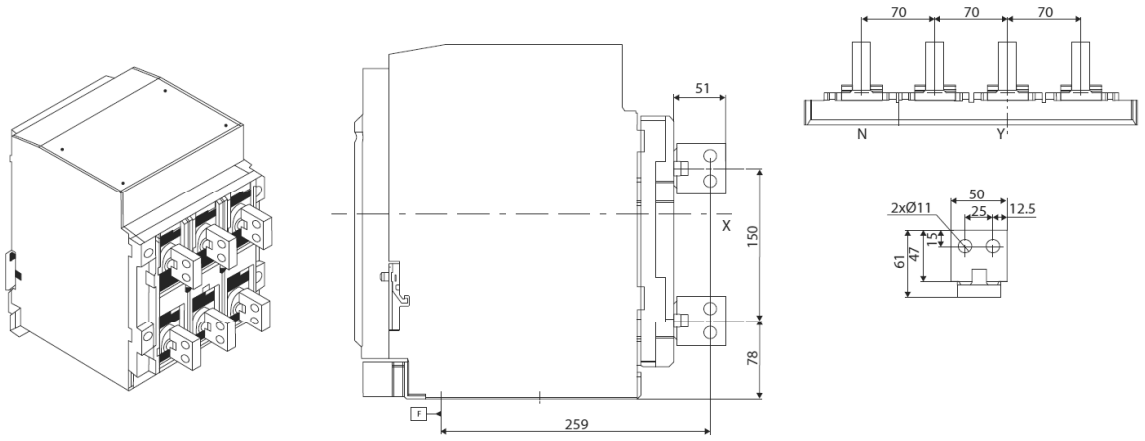

Габаритные и установочные размеры

ПРИСОЕДИНИТЕЛЬНЫЕ РАЗМЕРЫ BAB-C(02~16)-70BK1

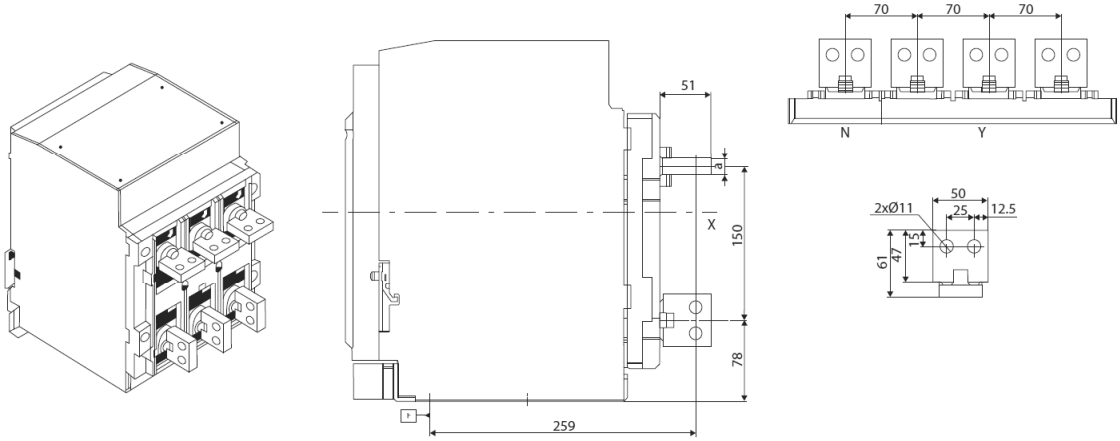

ПРИСОЕДИНИТЕЛЬНЫЕ РАЗМЕРЫ BAB-C(02~16)-70BK2

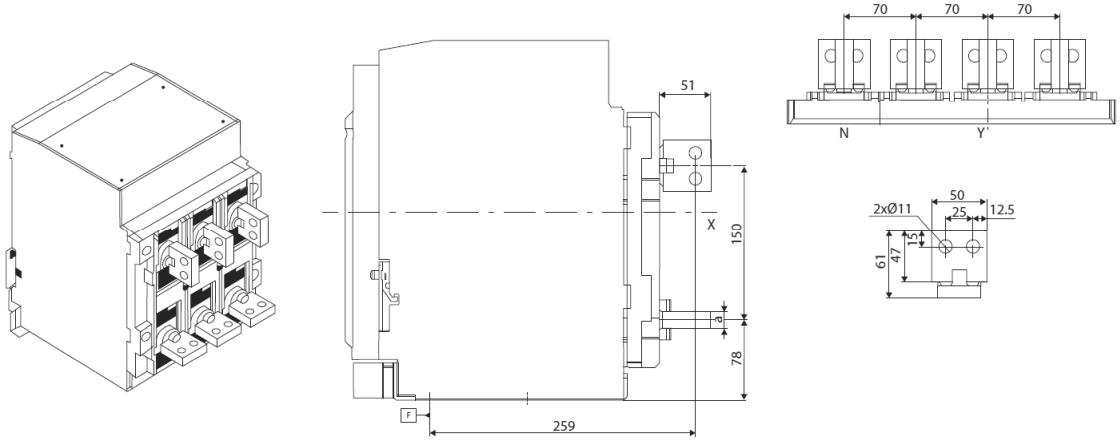

Номинальный ток	Толщина вывода (мм)
200A, 400A, 630A	10
800A, 1000A, 1250A, 1600A	15

Габаритные и установочные размеры

ГАБАРИТНЫЕ И ПРИСОЕДИНИТЕЛЬНЫЕ РАЗМЕРЫ BAB-C(02~16)-70ВП

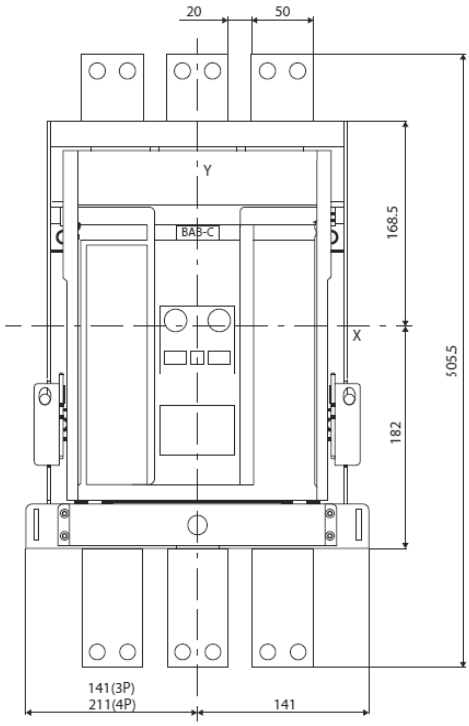

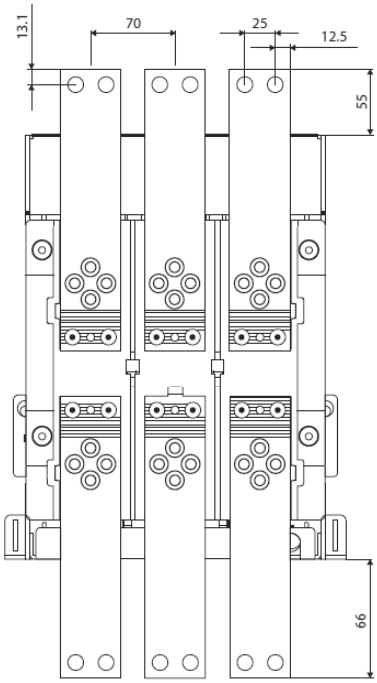

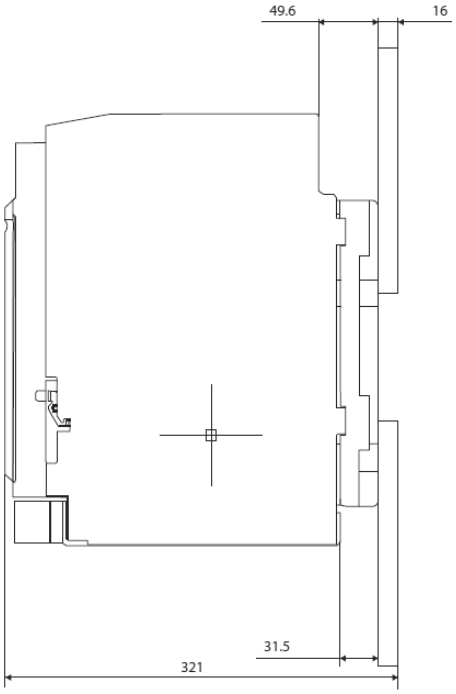

Номинальный ток	Толщина вывода (мм)
200A, 400A, 630A, 800A, 1000A, 1250A, 1600A	16

Габаритные и установочные размеры

ГАБАРИТНЫЕ И УСТАНОВОЧНЫЕ РАЗМЕРЫ BAB-C(02~16)-65C (СТАЦИОНАРНОЕ ИСПОЛНЕНИЕ)

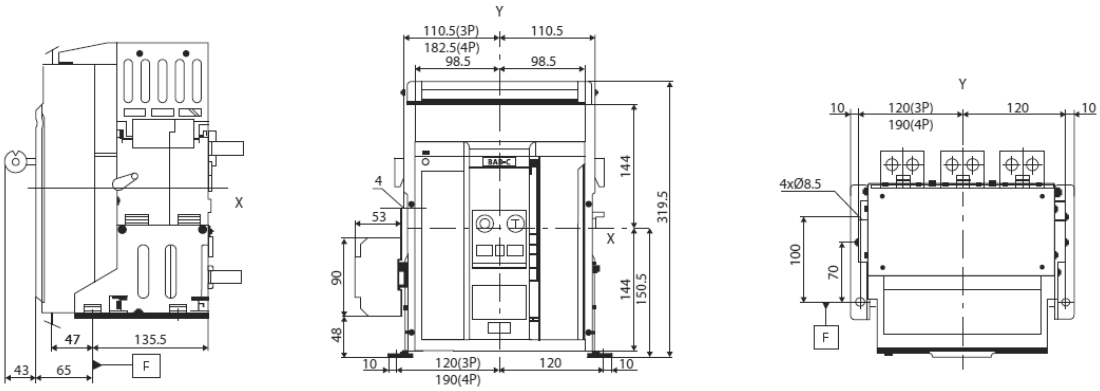

ПРИСОЕДИНИТЕЛЬНЫЕ РАЗМЕРЫ BAB-C(02~16)-65CГ

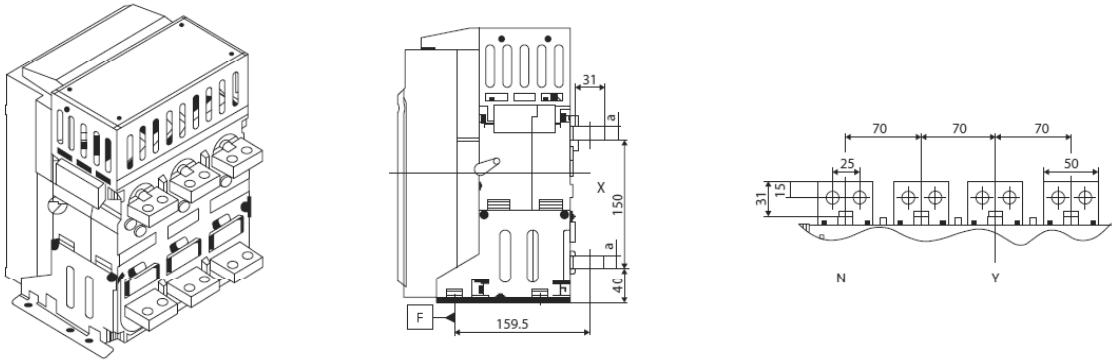

Болт для ошиновки	Момент затяжки H*m
M10	45

Номинальный ток	Толщина шины (мм)
200A, 400A, 630A, 800A, 1000A	10
1250A, 1600A	15

Габаритные и установочные размеры

ПРИСОЕДИНИТЕЛЬНЫЕ РА ЗМЕРЫ BAB-C (02~16)-65CK2

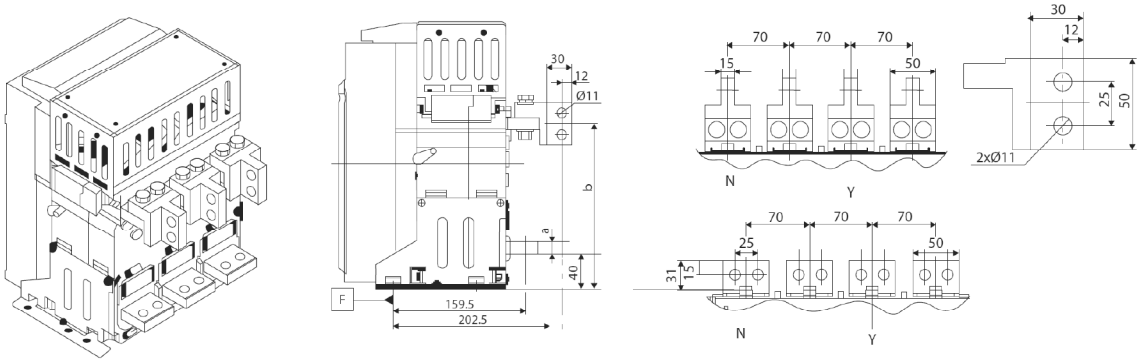

Номинальный ток	Толщина вывода (мм)	Размер "b" (мм)
200A, 400A, 630A, 800A, 1000A	10	192.5
1250A, 1600A	15	197.5

ПРИСОЕДИНИТЕЛЬНЫЕ РА ЗМЕРЫ BAB-C (02~16)-65CГР

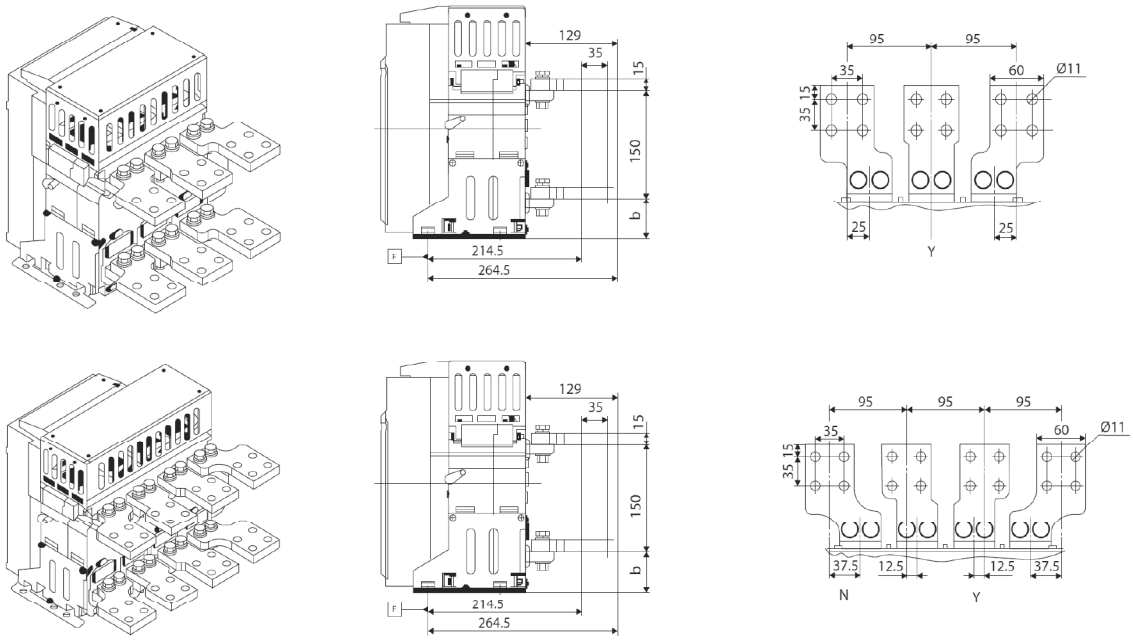

Номинальный ток	Толщина вывода (мм)	Размер "b" (мм)
200A, 400A, 630A, 800A, 1000A	10	50
1250A, 1600A	15	50

Габаритные и установочные размеры

ГАБАРИТНЫЕ И УСТАНОВОЧНЫЕ РАЗМЕРЫ BAB-C(02~16)-65B (ВЫКАТНОЕ ИСПОЛНЕНИЕ)

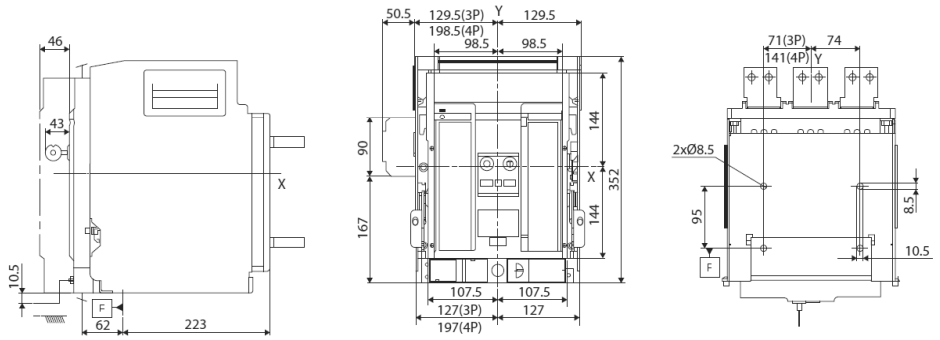

ПРИСОЕДИНИТЕЛЬНЫЕ РАЗМЕРЫ BAB-C(02~16)-65BГ

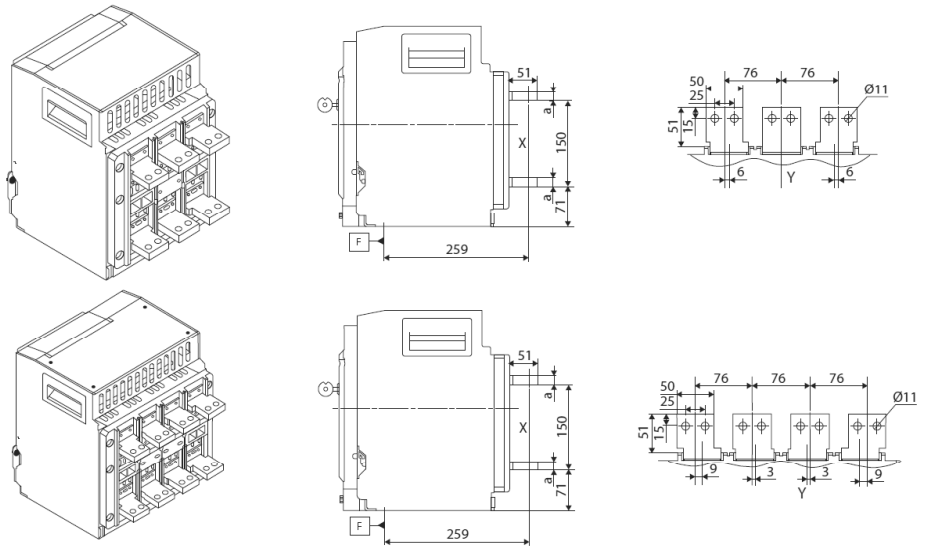

Болт для ошиновки	Момент затяжки H*m
M10	45

Номинальный ток	Толщина шины (мм)
200A, 400A, 630A, 800A, 1000A	10
1250A, 1600A	15

Габаритные и установочные размеры

ПРИСОЕДИНИТЕЛЬНЫЕ РАЗМЕРЫ BAB-C(02 ~16)-65BB

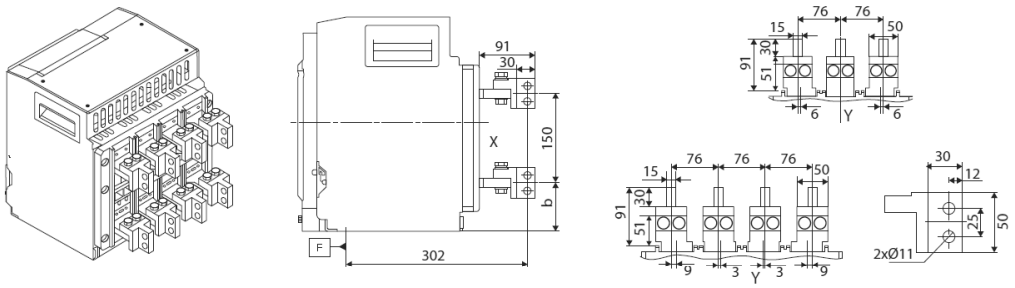

ПРИСОЕДИНИТЕЛЬНЫЕ РА ЗМЕРЫ BAB-C(02-16)-65BK1

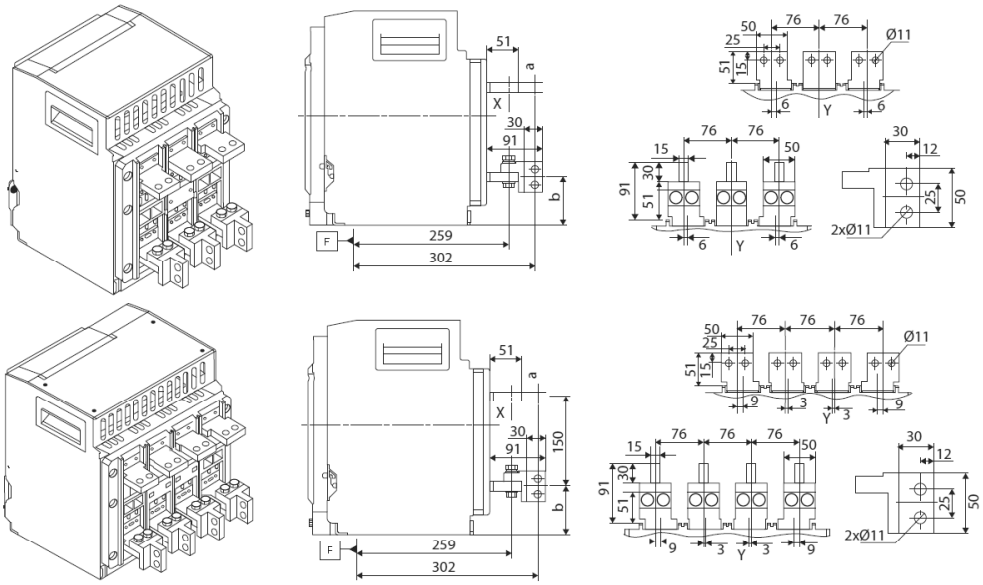

Номинальный ток	Толщина вывода (мм)	Размер "b" (мм)
200A, 400A, 630A, 800A, 1000A	10	73.5
1250A, 1600A	15	78.5

Габаритные и установочные размеры

ПРИСОЕДИНИТЕЛЬНЫЕ РАЗМЕРЫ BAB-C (02-16)-65BK2

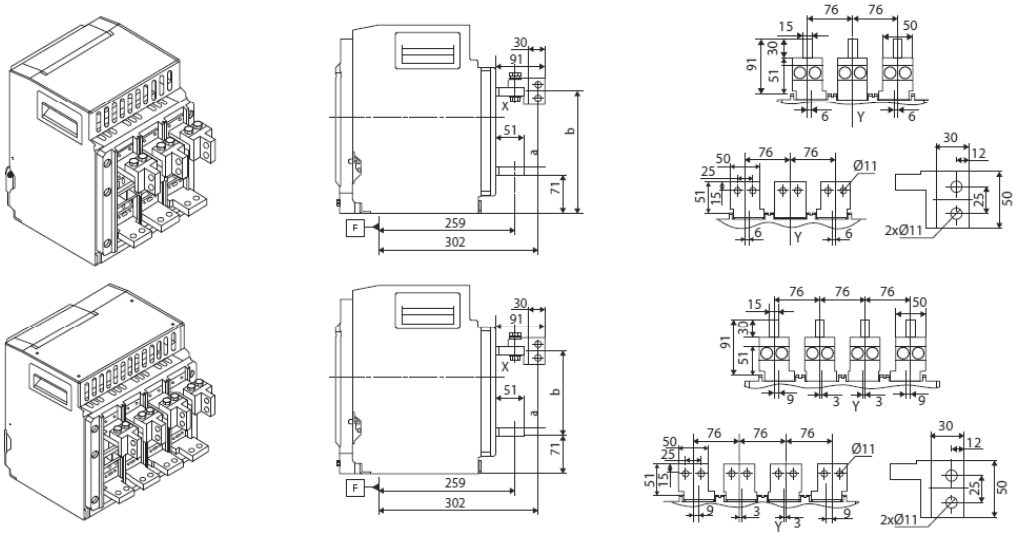

Номинальный ток	Толщина вывода (мм)	Размер "b" (мм)
200A, 400A, 630A, 800A, 1000A	10	223.5
1250A, 1600A	15	228.5

ПРИСОЕДИНИТЕЛЬНЫЕ РАЗМЕРЫ BAB-C (02~16)-65B ГР

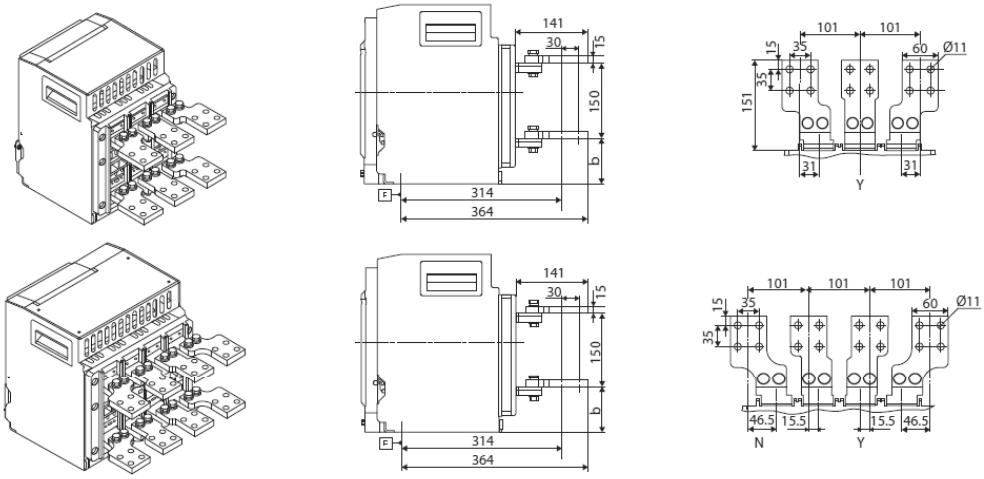

Номинальный ток	Толщина вывода (мм)	Размер "b" (мм)
200A, 400A, 630A, 800A, 1000A	10	81
1250A, 1600A	15	86

Габаритные и установочные размеры

ГАБАРИТНЫЕ И УСТАНОВОЧНЫЕ РАЗМЕРЫ BAB-C(20~25)-65(85)C (СТАЦИОНАРНОЕ ИСПОЛНЕНИЕ)

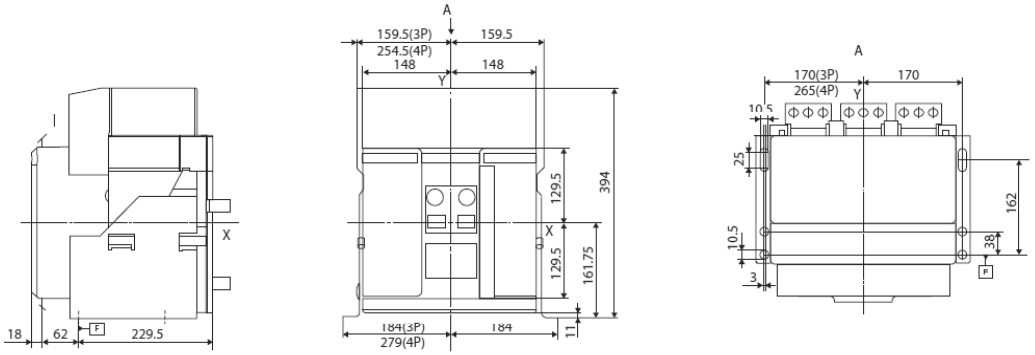

ПРИСОЕДИНИТЕЛЬНЫЕ РАЗМЕРЫ BAB-C(20~25)-65(85)CГ

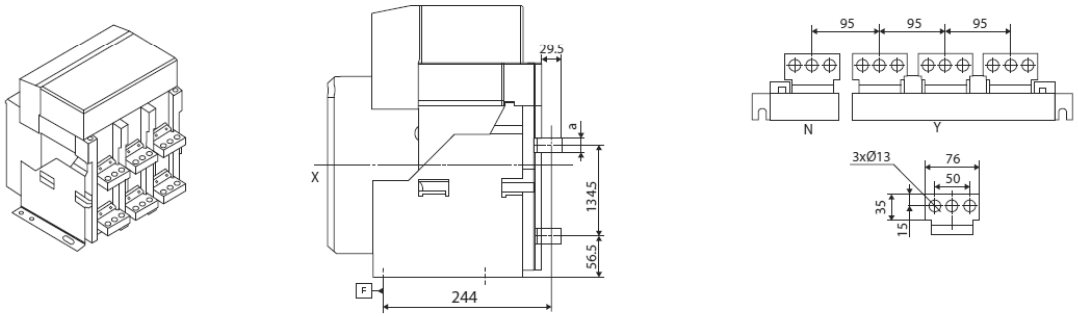

ПРИСОЕДИНИТЕЛЬНЫЕ РАЗМЕРЫ BAB-C(20~25)-65(85)CB

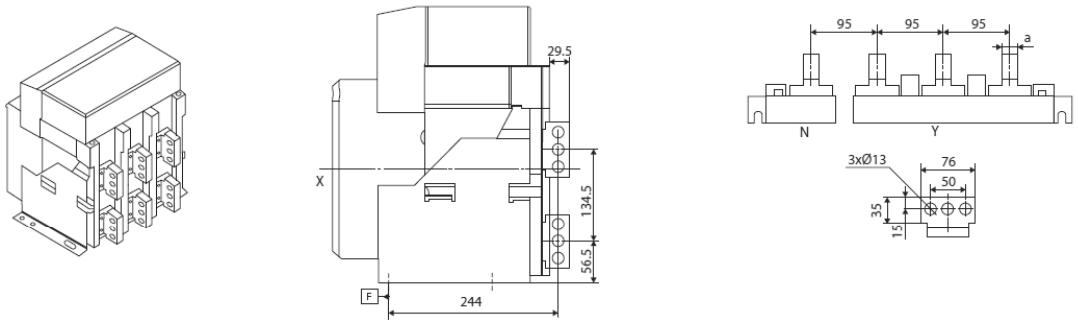

Номинальный ток	Толщина вывода (мм)
2000A, 2500A	20

Габаритные и установочные размеры

ПРИСОЕДИНИТЕЛЬНЫЕ РАЗМЕРЫ BAB-C(20~25)-65(85)CK1

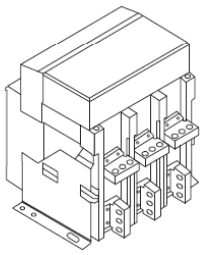

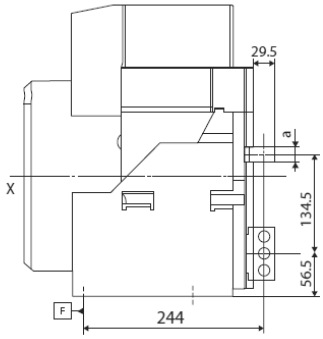

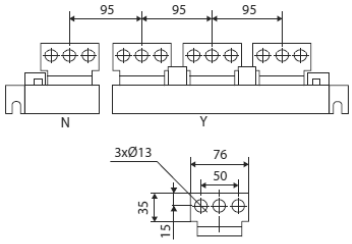

ПРИСОЕДИНИТЕЛЬНЫЕ РАЗМЕРЫ BAB-C(20~25)-65(85)CK2

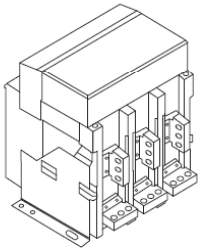

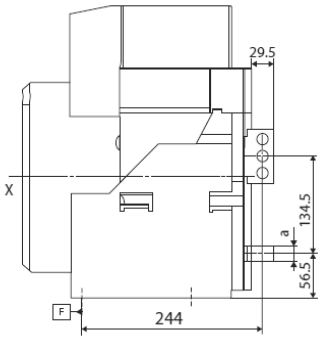

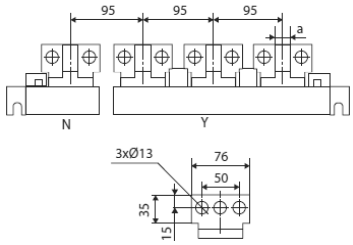

Номинальный ток	Толщина вывода (мм)
2000A, 2500A	20

Габаритные и установочные размеры

ГАБАРИТНЫЕ И УСТАНОВОЧНЫЕ РАЗМЕРЫ BAB-C(20~25)-65(85)B (ВЫКАТНОЕНОЕ ИСПОЛНЕНИЕ)

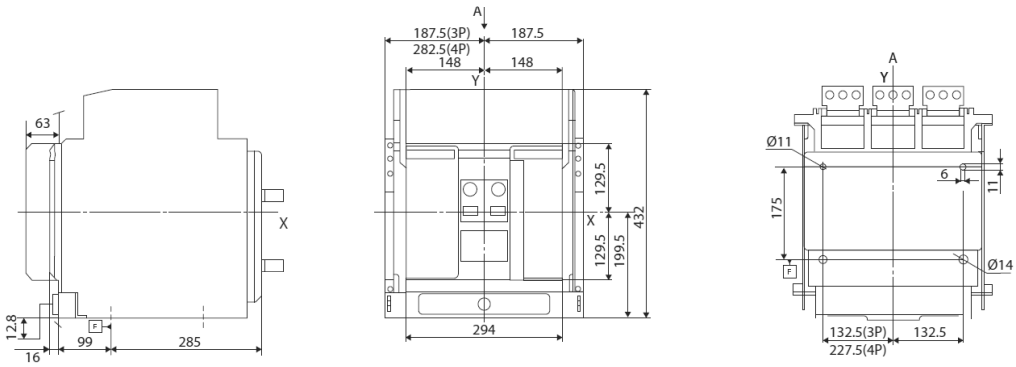

ПРИСОЕДИНИТЕЛЬНЫЕ РАЗМЕРЫ BAB-C(20~25)-65(85)BГ

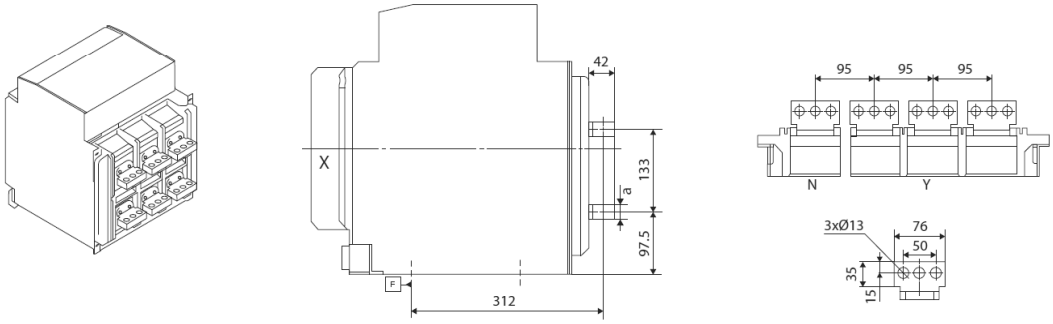

ПРИСОЕДИНИТЕЛЬНЫЕ РАЗМЕРЫ BAB-C(20~25)-65(85)BB

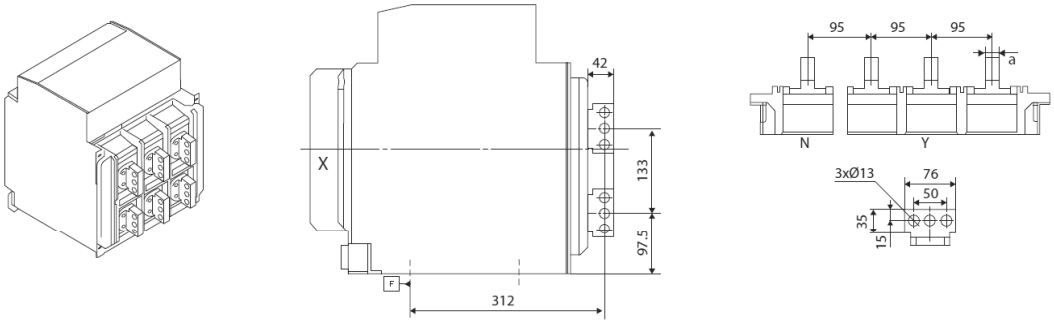

Номинальный ток	Толщина вывода (мм)
2000A, 2500A	20

Габаритные и установочные размеры

ПРИСОЕДИНИТЕЛЬНЫЕ РАЗМЕРЫ BAB-C(20~25)-65(85)BK1

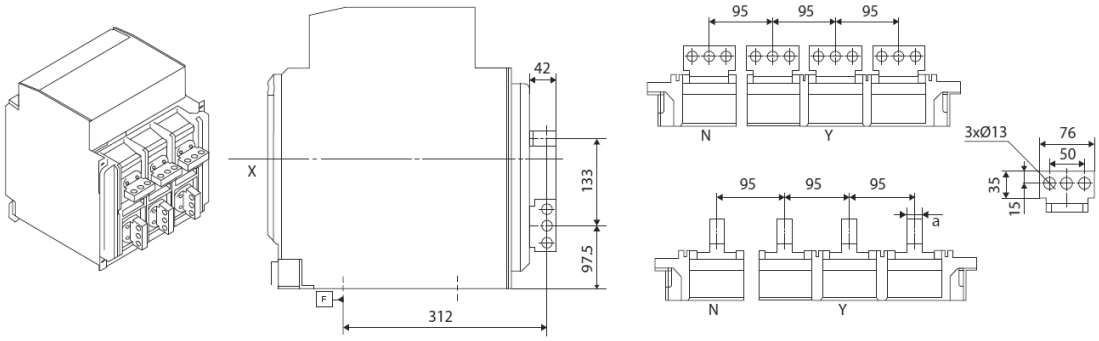

ПРИСОЕДИНИТЕЛЬНЫЕ РАЗМЕРЫ BAB-C(20~25)-65(85)BK2

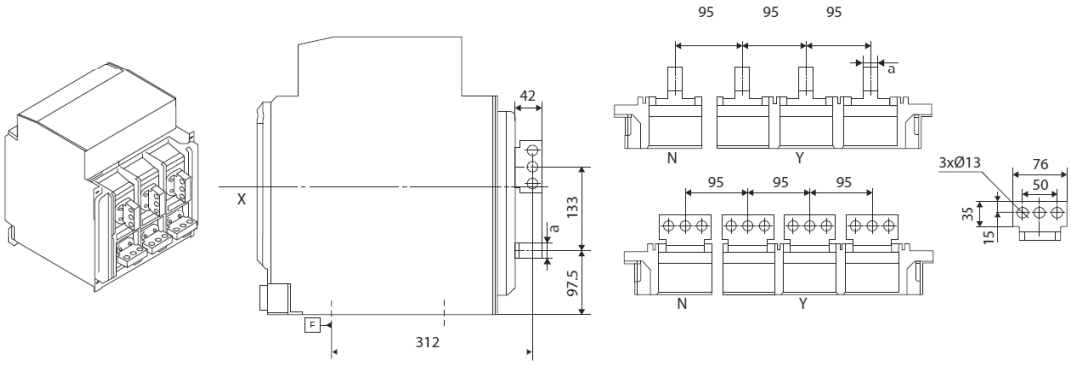

Номинальный ток	Толщина вывода (мм)
2000A, 2500A	20

ПРИСОЕДИНИТЕЛЬНЫЕ РАЗМЕРЫ BAB-C(20~25)-65(85)BП

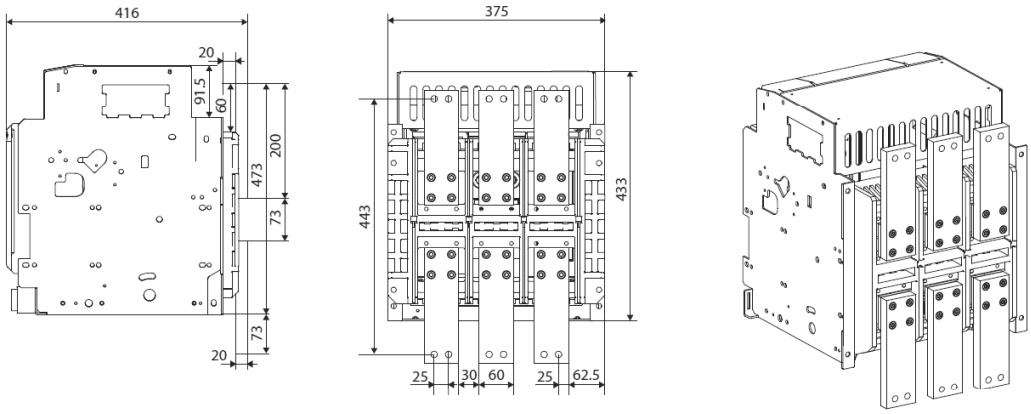

Габаритные и установочные размеры

ГАБАРИТНЫЕ И УСТАНОВОЧНЫЕ РАЗМЕРЫ BAB-C(06~25)-1140-50C (СТАЦИОНАРНОЕ ИСПОЛНЕНИЕ)

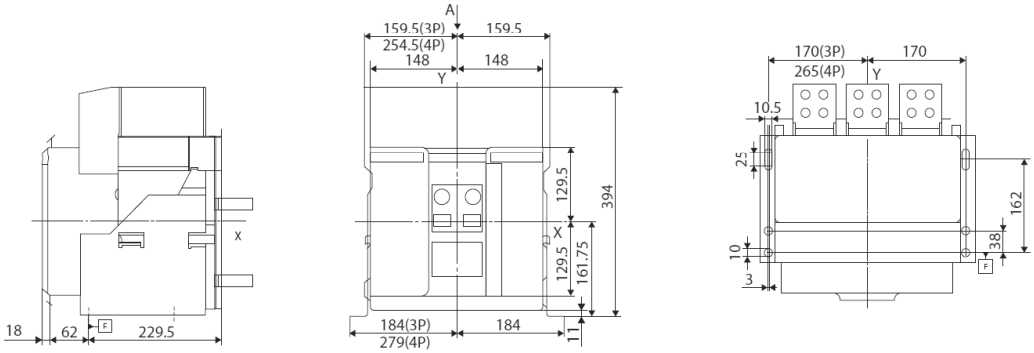

ПРИСОЕДИНИТЕЛЬНЫЕ РАЗМЕРЫ РАЗМЕРЫ BAB-C(06~25)-1140-50CГ

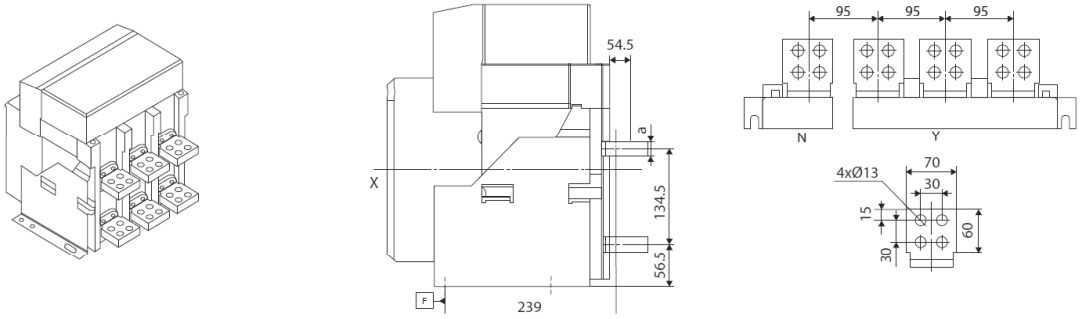

ПРИСОЕДИНИТЕЛЬНЫЕ РАЗМЕРЫ BAB-C(06~25)-1140-50CB

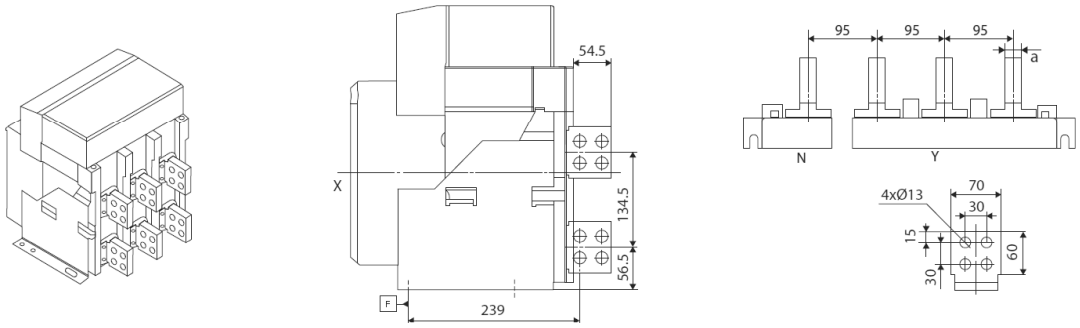

Номинальный ток	Толщина вывода (мм)
630A, 800A, 1000A, 1250A	15
1600A, 2000A, 2500A	20

Габаритные и установочные размеры

ПРИСОЕДИНИТЕЛЬНЫЕ РАЗМЕРЫ BAB-C(06~25)-1140-50CK1

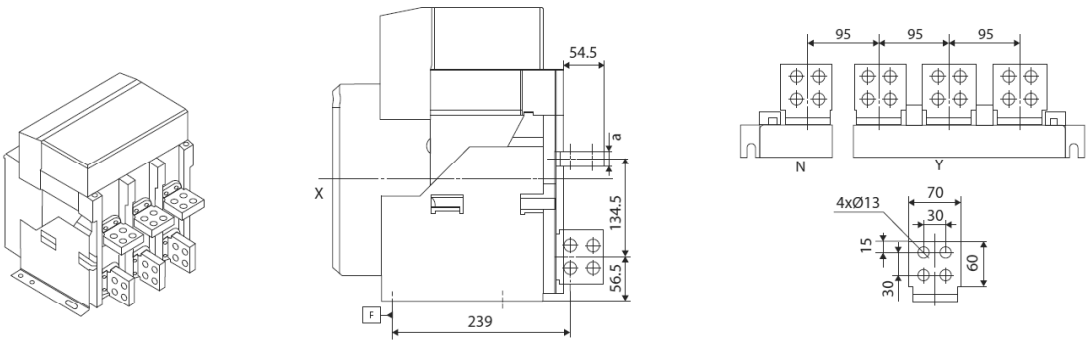

ПРИСОЕДИНИТЕЛЬНЫЕ РАЗМЕРЫ BAB-C(06~25)-1140-50CK2

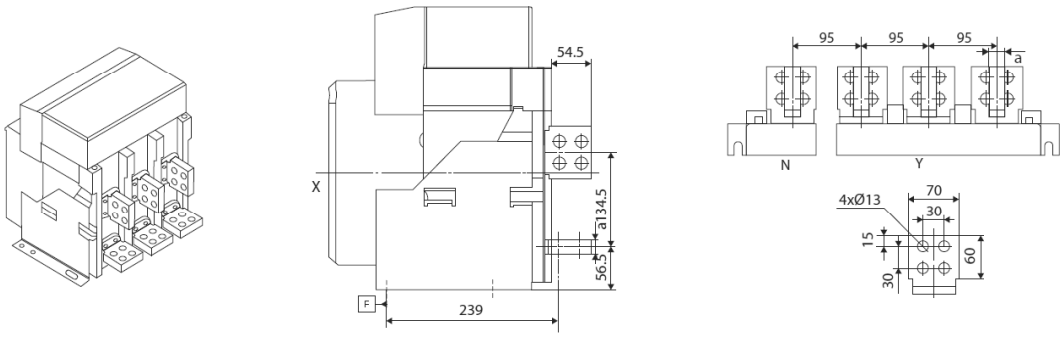

Номинальный ток	Толщина вывода (мм)
630A, 800A, 1000A, 1250A	15
1600A, 2000A, 2500A	20

Габаритные и установочные размеры

ГАБАРИТНЫЕ И УСТАНОВОЧНЫЕ РАЗМЕРЫ BAB-C(06~25)-1140-50B (ВЫКАТНОЕ ИСПОЛНЕНИЕ)

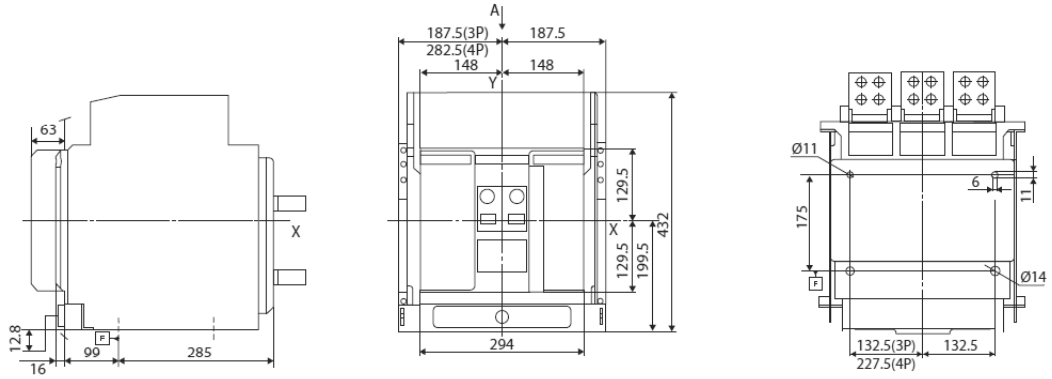

ПРИСОЕДИНИТЕЛЬНЫЕ РАЗМЕРЫ BAB-C(06~25)-1140-50BГ

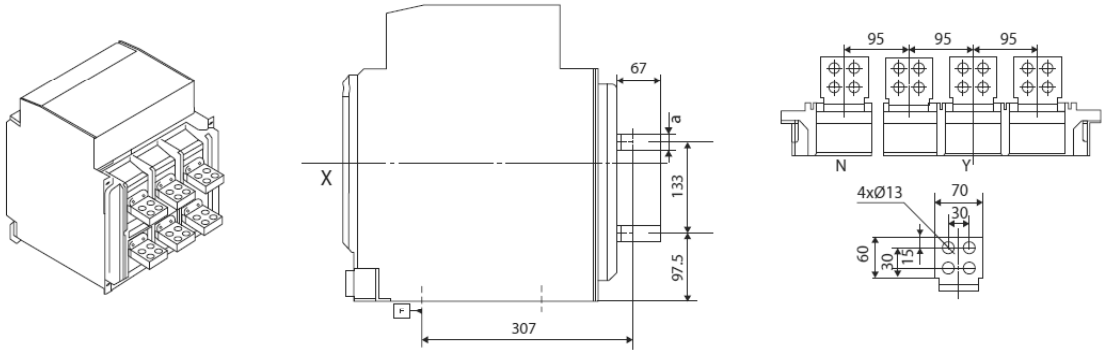

ПРИСОЕДИНИТЕЛЬНЫЕ РАЗМЕРЫ BAB-C(06~25)-1140-50BB

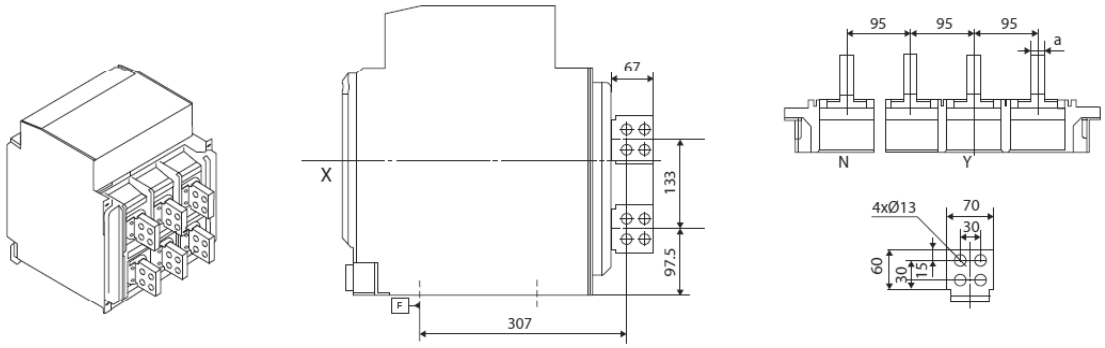

Номинальный ток	Толщина вывода (мм)
630A, 800A, 1000A, 1250A	15
1600A, 2000A, 2500A	20

Габаритные и установочные размеры

ПРИСОЕДИНИТЕЛЬНЫЕ РАЗМЕРЫ BAB-C(06~25)-1140-50CK1

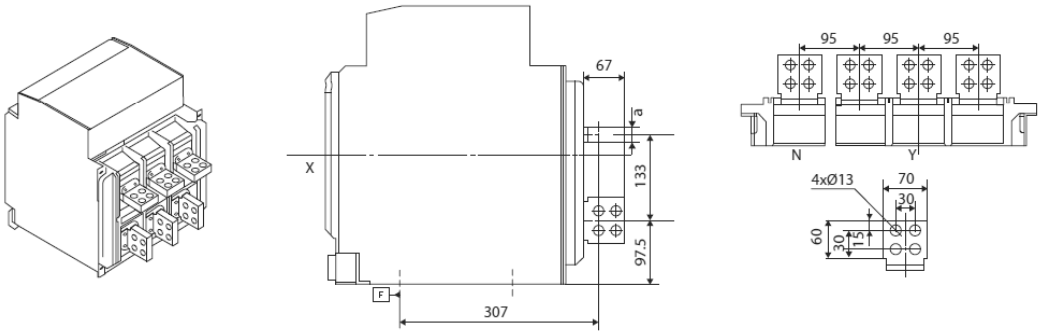

ПРИСОЕДИНИТЕЛЬНЫЕ РАЗМЕРЫ BAB-C(06~25)-1140-50CK2

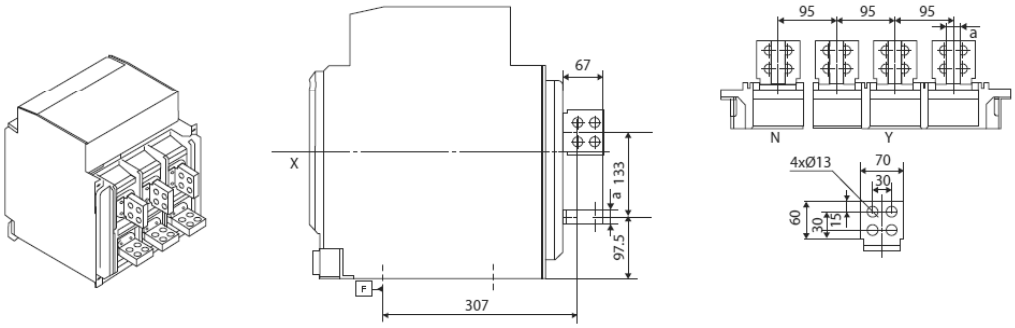

Номинальный ток	Толщина вывода (мм)
630A, 800A, 1000A, 1250A	15
1600A, 2000A, 2500A	20

Габаритные и установочные размеры

РАЗМЕРЫ ВЫРЕЗА В ДВЕРИ РАСПРЕДУСТРОЙСТВА ДЛЯ УСТАНОВКИ ДЛЯ BAB-C 1600AF

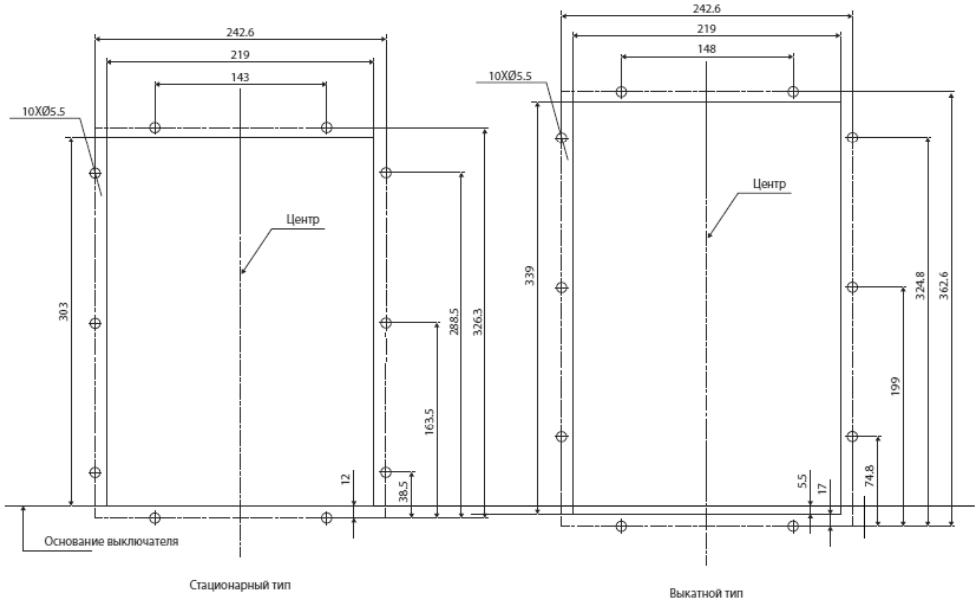

РАЗМЕРЫ ВЫРЕЗА В ДВЕРИ РАСПРЕДУСТРОЙСТВА ДЛЯ УСТАНОВКИ ДЛЯ BAB-C 2500AF

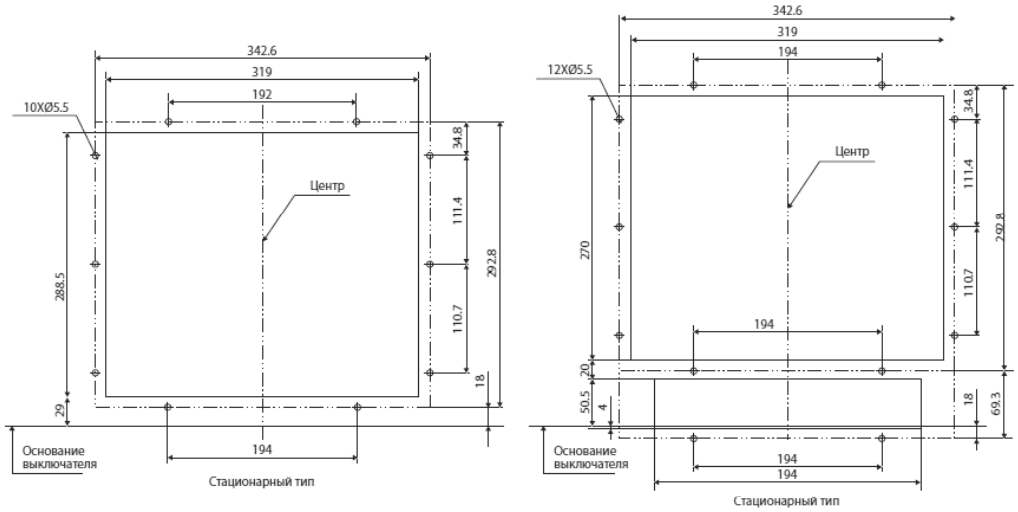

Примечания по установке автоматического выключателя

Для обеспечения вашей безопасности и безопасности электрического оборудования перед вводом автоматического выключателя в эксплуатацию пользователи должны выполнить следующие действия:

Внимательно прочитать руководство по эксплуатации перед установкой и использованием автоматического выключателя. Перед установкой убедиться, что технические характеристики автоматического выключателя соответствуют требованиям.

Установить автоматический выключатель в взрывобезопасном месте где нет электропроводящей пыли или возможности возникновения коррозии и повреждения изоляции.

Перед установкой автоматического выключателя измерить сопротивление изоляции автоматического выключателя с помощью мегаомметра 1000В.

Избегайте попадания посторонних предметов в автоматический выключатель во время установки.

Во время установки электропроводящей шины убедитесь, что автоматический выключатель размещен ровно без дополнительной механической нагрузки.

Во время установки автоматического выключателя необходимо обеспечить надежную защиту от замыкания на землю.

Место заземления автоматического выключателя должно быть отмечено соответствующим символом.

Во время установки автоматического вьключателя выполняйте подключение цепи управления в соответствии с монтажной схемой. При включении вторичной цепи убедитесь, что рабочее напряжение расцепителя минимального напряжения, расцепителя с шунтовой катушкой, электромагнита включения, двигателя, контроллера и других приспособлений соответствует фактическому значению. В случае выкатного исполнения выключатель должен быть переведен в положение «испытание». Затем сработает расцепитель минимального напряжения, и автоматический выключатель можно включать.

Нажмите на кнопку включения после взвода пружины привода, автоматический выключатель включится.

Нажмите на на кнопку отключения, автоматический выключатель отключится.

Для взвода пружины привода вручную потяните рукоять, расположенную на передней панели, вверх и вниз. Через семь действий вы услышите щелкающий звук. Экран отобразит сообщение «пружина взведена». На этом этапе в случае наличия расцепителя минимального напряжения подайте питание *(нет необходимости при отсутствии расцепителя минимального напряжения)*, затем выполните операцию включения.

Схемы подключения

Принципиальная электрическая схема BAB-C 1600AF

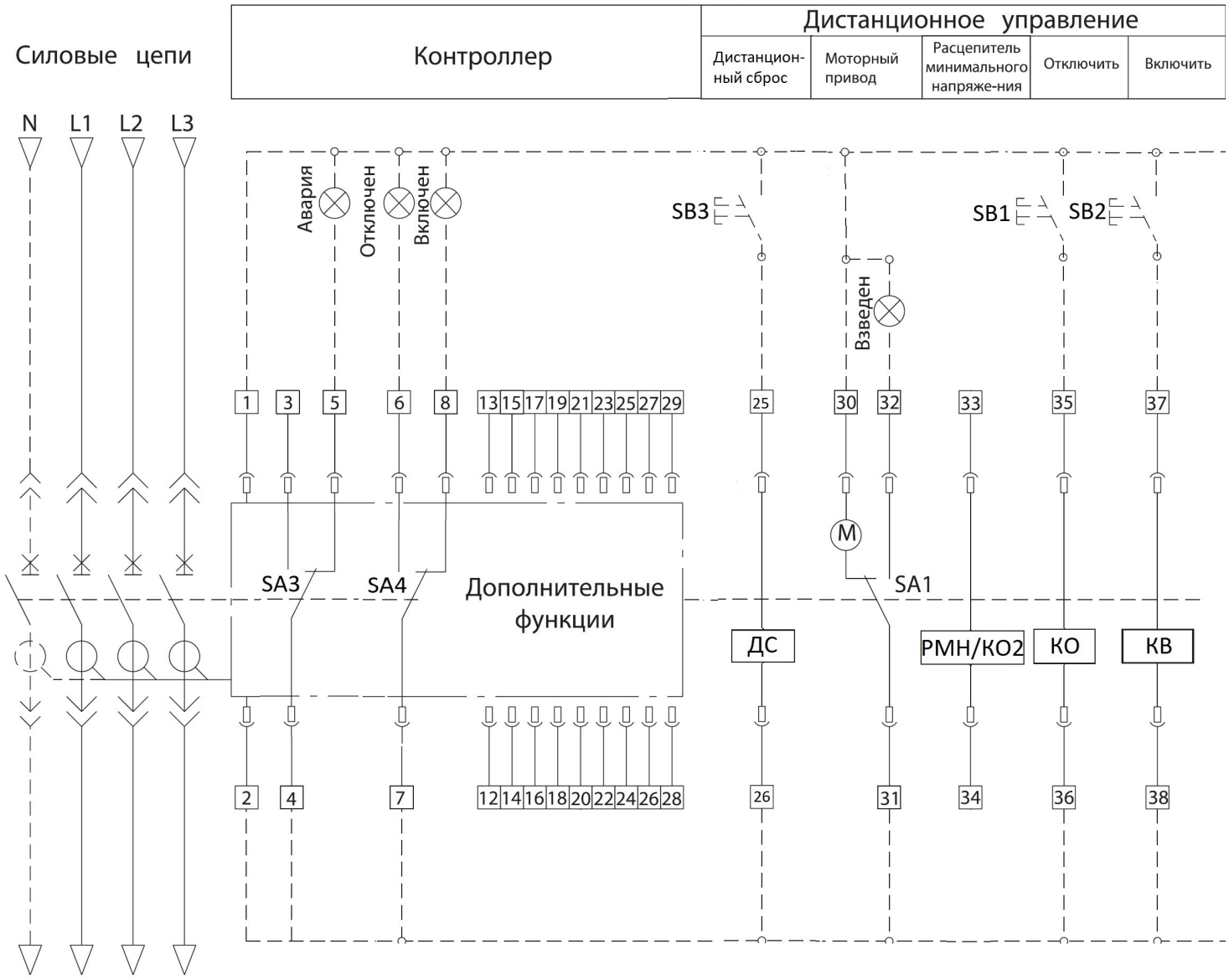

1,2 — вход питания расцепителя;

3,4,5 — контакт сигнализации аварийного срабатывания;

6,7,8 — контакт сигнализации состояния ВКЛ/ОТКЛ;

9,10,11 — контакт сигнализации готовности к замыканию силовых контактов

12,13 и 14,15 и 16,17 и 18,19 — четыре группы выходов модуля программируемой сигнализации (в случае отсутствия модуля программируемой сигнализации, данные клеммы остаются не задействованными);

20 — провод заземления контроллера;

21,22,23,24 — входы цепей напряжении (N, A, B,C соответственно);

В случае трехфазной трехпроводной системы распределения электроэнергии 21 и 23 должны быть подключены к U2. В случае трехфазной четырехпроводной системы подключение выполняется в соответствии с монтажной схемой.

В случае отсутствия дополнительной функции напряжения штырь должен быть свободным;

25,26 — вход функции дистанционного сброса;

27 — экранированный провод заземления;

28, 29 — интерфейсы связи, 28 для красного провода (+) и 29 для зеленого провода (-);

30, 31, 32 - моторный привод взвода пружины и индикатор взвода пружины

Схемы подключения

Принципиальная электрическая схема BAB-C 1600AF (продолжение)

СХЕМЫ БЛОК-КОНТАКТОВ СИГНАЛИЗАЦИИ СОСТОЯНИЯ BAB-C

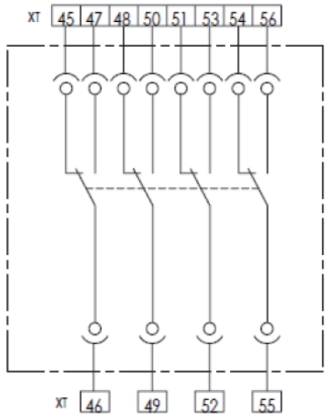

4 перекидных контакта

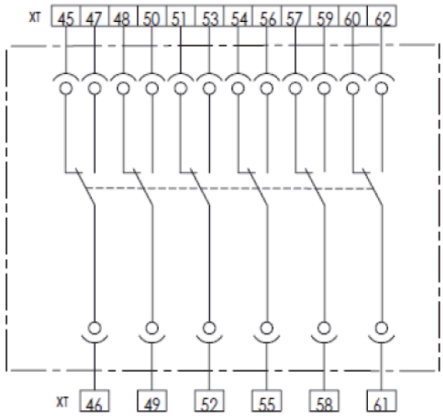

6 перекидных контактов

33,34 — расцепитель минимального напряжения;
35,36 — электромагнит отключения;
37,38 — электромагнит включения;
39-62 — контакт сигнализации состояния ВКЛ/ОТКЛ;
SB1 — кнопка дистанционного отключения (устанавливается пользователями); SB2 — кнопка дистанционного включения (устанавливается пользователями); SB3 — кнопка дистанционного сброса (устанавливается пользователями); SA1 — концевой переключатель моторного привода;

SA2 — концевой переключатель сигнализации готовности к включению;
SA3 — концевой переключатель аварийной сигнализации;
SA4 — концевой переключатель сигнализации состояния;
КО — электромагнит отключения;
КВ — электромагнит включения;
РМН — расцепитель минимального напряжения (мгновенного срабатывания или с задержкой срабатывания);
ДС — устройство дистанционного сброса

Схемы подключения

Принципиальная электрическая схема BAB-C 2500AF

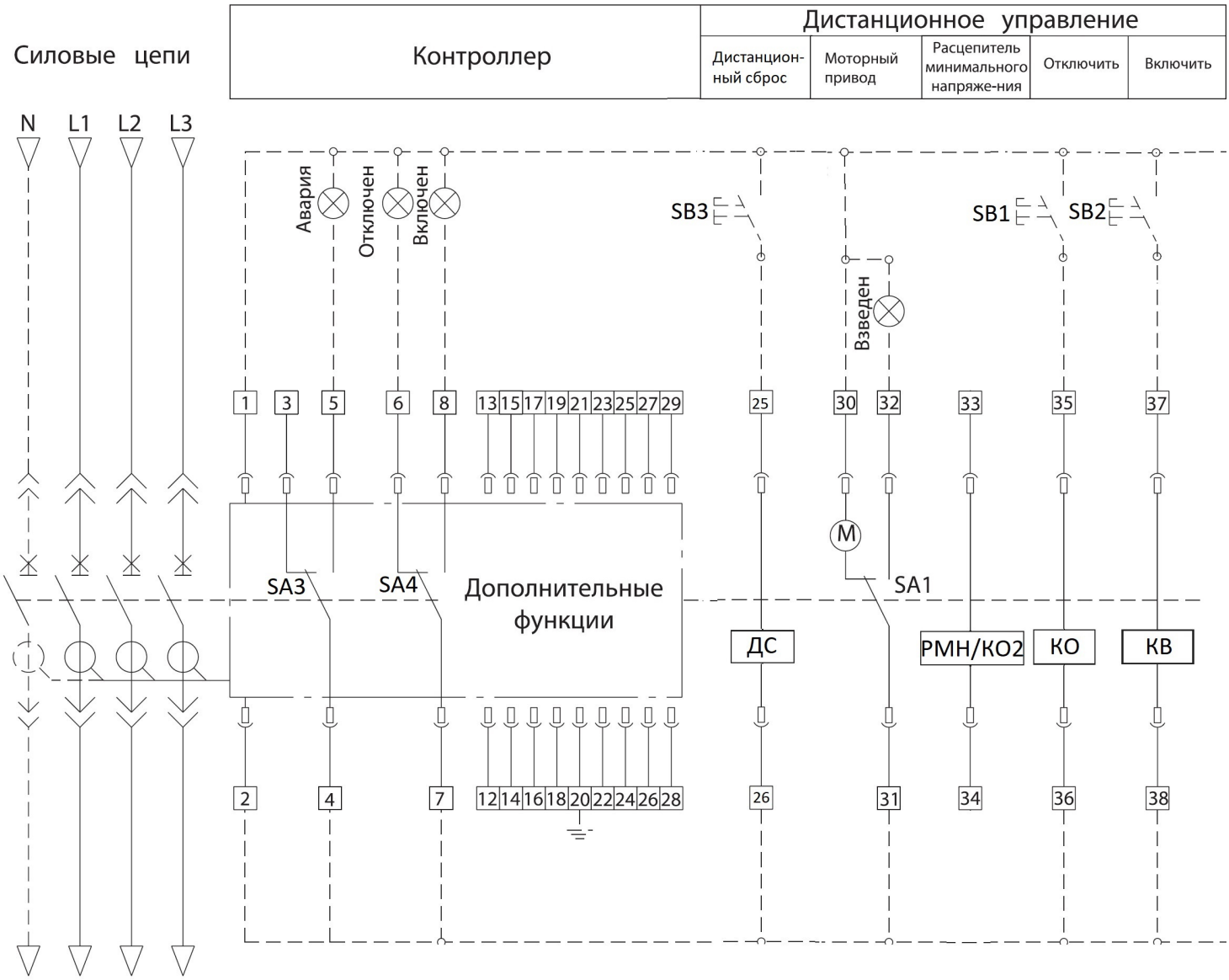

1,2 — вход питания расцепителя;

3,4,5 — контакт сигнализации аварийного срабатывания;

6,7,8 — контакт сигнализации состояния ВКЛ/ОТКЛ;

9,10,11 — контакт сигнализации готовности к замыканию силовых контактов

12,13 и 14,15 и 16,17 и 18,19 — четыре группы выходов модуля программируемой сигнализации (в случае отсутствия модуля программируемой сигнализации, данные клеммы остаются не задействованными);

20 — провод заземления контроллера;

21,22,23,24 — входы цепей напряжении (N, A, B,C соответственно);

В случае трехфазной трехпроводной системы распределения электроэнергии 21 и 23 должны быть подключены к U2. В случае трехфазной четырехпроводной системы подключение выполняется в соответствии с монтажной схемой.

В случае отсутствия дополнительной функции напряжения штырь должен быть свободным;

25,26 — вход функции дистанционного сброса;

27 — экранированный провод заземления;

28, 29 — интерфейсы связи, 28 для красного провода (+) и 29 для зеленого провода (-);

30, 31, 32 - моторный привод взвода пружины и индикатор взвода пружины

Схемы подключения

Принципиальная электрическая схема BAB-C 2500AF (продолжение)

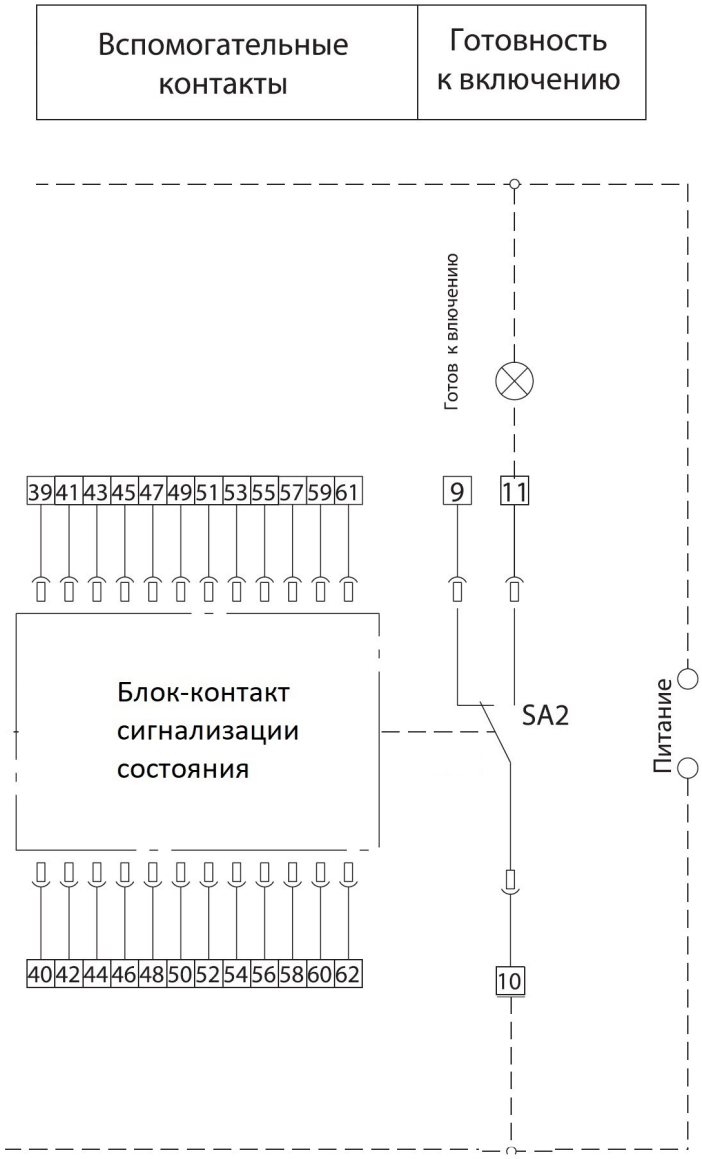

СХЕМЫ БЛОК-КОНТАКТОВ СИГНАЛИЗАЦИИ СОСТОЯНИЯ BAB-C 2500AF

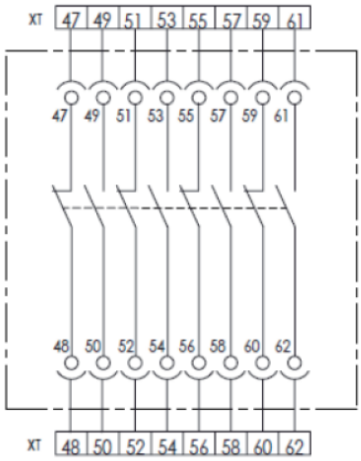

БЛОК-КОНТАКТ 4НО+ 4НЗ

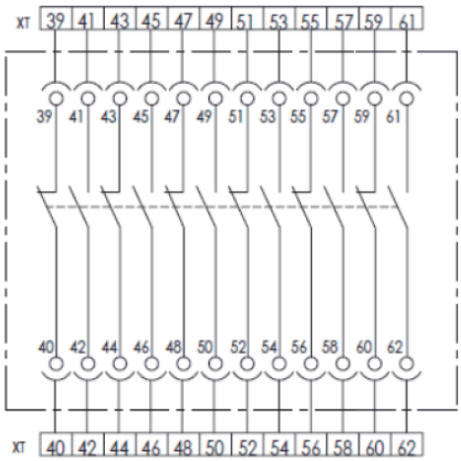

БЛОК-КОНТАКТ 6НО+ 6НЗ

33,34 — расцепитель минимального напряжения;
35,36 — электромагнит отключения;
37,38 — электромагнит включения;
39-62 — контакт сигнализации состояния ВКЛ/ОТКЛ;
SB1 — кнопка дистанционного отключения (устанавливается пользователями); SB2 — кнопка дистанционного включения (устанавливается пользователями); SB3 — кнопка дистанционного сброса (устанавливается пользователями); SA1 — концевой переключатель моторного привода;

SA2 — концевой переключатель сигнализации готовности к включению;
SA3 — концевой переключатель аварийной сигнализации;
SA4 — концевой переключатель сигнализации состояния;
КО — электромагнит отключения;
КВ — электромагнит включения;
РМН — расцепитель минимального напряжения (мгновенного срабатывания или с задержкой срабатывания);
ДС — устройство дистанционного сброса

АДРЕС ПРОИЗВОДСТВА:
108820, г. Москва, поселение Мосрентген,
ул. Героя России Соломатина, влд.6, к.10
(монтажно-сборочный цех)

АДРЕС ОФИСА:
107076, г. Москва,
Колодезный переулок, д. 3, стр. 4

+7 (495) 128-02-54
ak-el@ak-el.ru

www.ak-el.ru